MOLLE
CULTIVATOR TINES
FEINGRUBBERZINKEN
DENTS POUR VIBROCULTEURS

R
eurozappa
A

Codice Eurozappa Eurozappa Ref. Nr. Eurozappa Re. Nr. Ref. Nr. Eurozappa	Codice Tecnozappa Tecnozappa Ref. Nr. Tecnozappa Re. Nr. Ref. Nr. Tecnozappa	Sezione Section Abschnitt Section mm	Vomere Point Schar Soc mm	Peso Weight Gewicht Poids kg

FLEX 32×10

S-TINE 32×10
KULTIZINKE 32×10
DENT DE VIBROCULTEUR 32×10

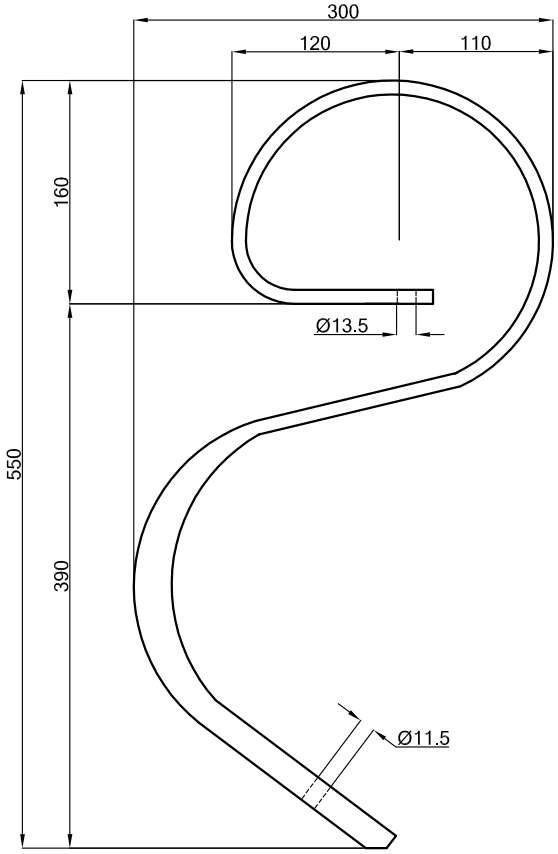

550010	**F10SVV**	32×10	—	2,8
550004	**F10CVV**	32×10	40×5×190	3
—	**F10CVV6**	32×10	40×6×190	3,1
—	**F10CVV8**	32×10	40×8×210	3,2
550084	**F10CVV105**	32×10	105×4	3,05
—	**F10CVV150**	32×10	150×4	3,4
—	**F10CVVZO** **con vomere zampa d'oca**	32×10	70×4	3,2
—	**F10CVV blu** **con vomere blu**	32×10	40×6×190	3

Tutti i modelli sono di nostra produzione e non originali.
All models are of our manifacture and are not original.
Alle unsere Landwirtschaftliche erzeugnisse sind unsere produktion und sind nicht original.
Tous les modèles sont notre production et ne sont pas des produits d'origine.

N.B. Pesi e misure sopra descritti sono puramente indicativi.
N.B. The above weights and dimensions are given for reference only.
N.B. Die obengenannten Gewichte und Abmessungen sind richtungsweisend.
N.B. Les poids et les dimensions indiqués ci-dessus sont donnés à titre indicatif.

© La riproduzione anche parziale del presente catalogo è vietata.

Codice Eurozappa Eurozappa Ref. Nr. Eurozappa Re. Nr. Ref. Nr. Eurozappa	Codice Tecnozappa Tecnozappa Ref. Nr. Tecnozappa Re. Nr. Ref. Nr. Tecnozappa	Sezione Section Abschnitt Section mm	Vomere Point Schar Soc mm	Peso Weight Gewicht Poids kg

FLEX 32×12

S-TINE 32×12
KULTIZINKE 32×12
DENT DE VIBROCULTEUR 32×12

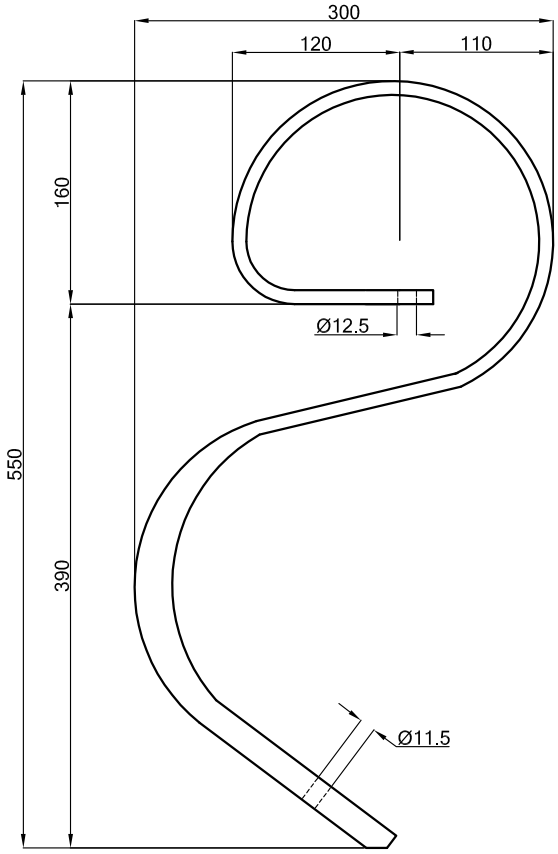

550011	**F12SVV**	32×12	—	3,2
550005	**F12CVV**	32×12	40×5×190	3,4
—	**F12CVV6**	32×12	40×6×190	3,5
—	**F12CVV8**	32×12	40×8×210	3,6
—	**F12CVV105**	32×12	105×4	3,45
—	**F12CVV150**	32×12	150×4	3,65
—	**F12CVVZO** **con vomere zampa d'oca**	32×12	70×4	3,45
—	**F12CVV blu** **con vomere blu**	32×12	40×6×190	3,4

Tutti i modelli sono di nostra produzione e non originali.
All models are of our manifacture and are not original.
Alle unsere Landwirtschaftliche erzeugnisse sind unsere produktion und sind nicht original.
Tous les modèles sont notre production et ne sont pas des produits d'origine.

N.B. Pesi e misure sopra descritti sono puramente indicativi.
N.B. The above weights and dimensions are given for reference only.
N.B. Die obengenannten Gewichte und Abmessungen sind richtungsweisend.
N.B. Les poids et les dimensions indiqués ci-dessus sont donnés à titre indicatif.

© La riproduzione anche parziale del presente catalogo è vietata.

FLEX TIPO RAU

S-TINE RAU
KULTIZINKE RAU
DENT DE VIBRO RAU

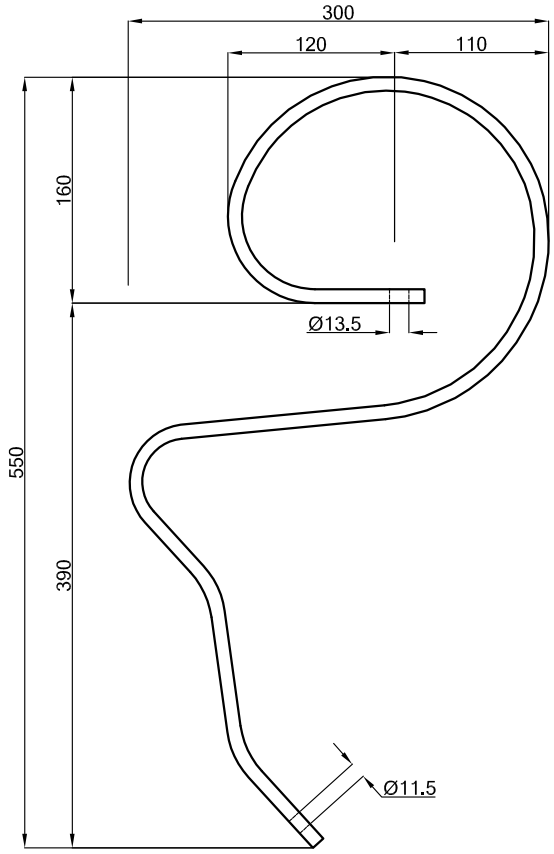

Codice Eurozappa Eurozappa Ref. Nr. Eurozappa Re. Nr. Ref. Nr. Eurozappa	Codice Tecnozappa Tecnozappa Ref. Nr. Tecnozappa Re. Nr. Ref. Nr. Tecnozappa	Sezione Section Abschnitt Section mm	Vomere Point Schar Soc mm	Peso Weight Gewicht Poids kg
550112	**FR10SVV**	32×10	—	2,8
550089	**FR10CVV**	32×10	40×5×180	3
—	**FR10CVV6**	32×10	40×6×180	3,1
—	**FR12SVV**	32×12	—	3,2
—	**FR12CVV**	32×12	40×5×180	3,3
—	**FR12CVV6**	32×12	40×6×180	3,4

Tutti i modelli sono di nostra produzione e non originali.
All models are of our manifacture and are not original.
Alle unsere Landwirtschaftliche erzeugnisse sind unsere produktion und sind nicht original.
Tous les modèles sont notre production et ne sont pas des produits d'origine.

N.B. Pesi e misure sopra descritti sono puramente indicativi.
N.B. The above weights and dimensions are given for reference only.
N.B. Die obengenannten Gewichte und Abmessungen sind richtungsweisend.
N.B. Les poids et les dimensions indiqués ci-dessus sont donnés à titre indicatif.

© La riproduzione anche parziale del presente catalogo è vietata.

Codice Eurozappa Eurozappa Ref. Nr. Eurozappa Re. Nr. Ref. Nr. Eurozappa	Codice Tecnozappa Tecnozappa Ref. Nr. Tecnozappa Re. Nr. Ref. Nr. Tecnozappa	Sezione Section Abschnitt Section mm	Vomere Point Schar Soc mm	Peso Weight Gewicht Poids kg

MOLLA FLEX ALTA 32×12

HIGH S-TINE 32×12
LANGE KULTIZINKE 32×12
DENT DE VIBRO LONGUE 32×12

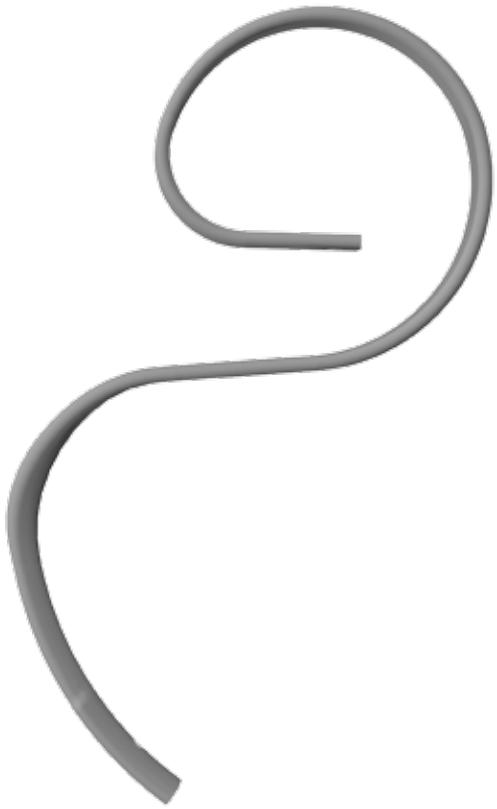

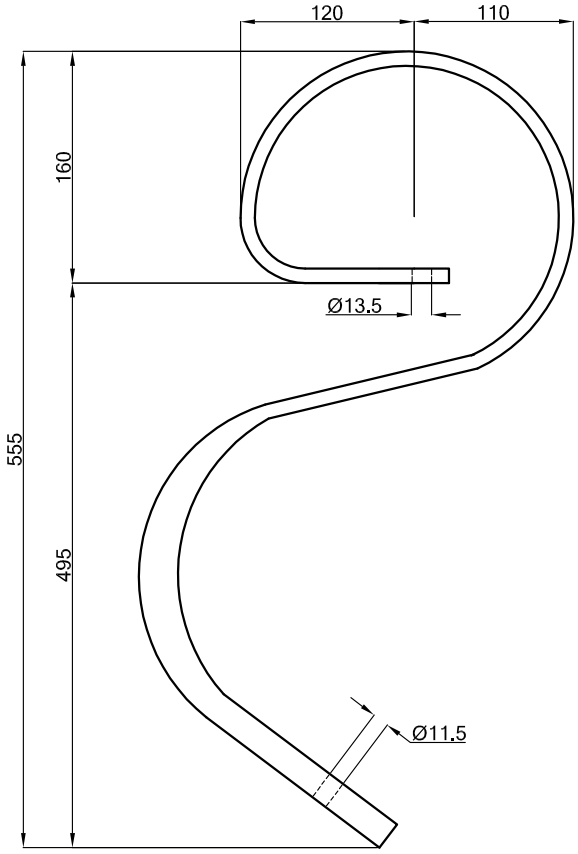

550085	**F12ASVV**	32×12	—	3,4 ca.
550174	**F12ACVV**	32×12	40×5×190	3,65
—	**F12ACVV6**	32×12	40×6×190	3,80
—	**F12ACVV8**	32×12	40×8×190	3,90
—	**F12ACVV105**	32×12	105×4	3,65

Tutti i modelli sono di nostra produzione e non originali.
All models are of our manifacture and are not original.
Alle unsere Landwirtschaftliche erzeugnisse sind unsere produktion und sind nicht original.
Tous les modèles sont notre production et ne sont pas des produits d'origine.

N.B. Pesi e misure sopra descritti sono puramente indicativi.
N.B. The above weights and dimensions are given for reference only.
N.B. Die obengenannten Gewichte und Abmessungen sind richtungsweisend.
N.B. Les poids et les dimensions indiqués ci-dessus sont donnés à titre indicatif.

© La riproduzione anche parziale del presente catalogo è vietata.

Codice Eurozappa Eurozappa Ref. Nr. Eurozappa Re. Nr. Ref. Nr. Eurozappa	Codice Tecnozappa Tecnozappa Ref. Nr. Tecnozappa Re. Nr. Ref. Nr. Tecnozappa	Sezione Section Abschnitt Section mm	Vomere Point Schar Soc mm	Peso Weight Gewicht Poids kg

RINFORZO PER FLEX

STIFFENING FOR S-TINE
VERSTÄRKUNG FÜR KULTIZINKEN
RENFORT POUR DENT DE VIBRO

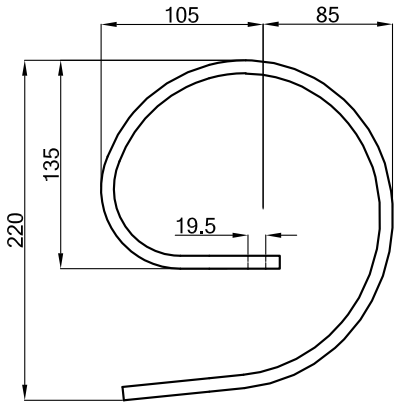

550153	**RF8V**	32×8	—	1,3
550012	**RF10V**	32×10	—	1,6

RINFORZO CON OCCHIO PER FLEX

STIFFENING WITH EYE FOR S-TINE
VERSTÄRKUNG MIT ÖSE FÜR KULTIZINKEN
RENFORT À ŒIL POUR DENT DE VIBRO

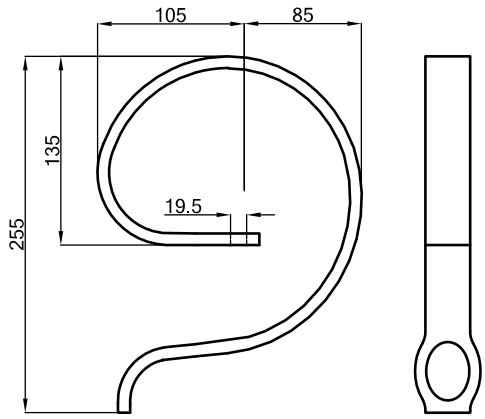

—	**RF8RV**	32×8	—	1,4
550043	**RF10RV**	32×10	—	1,7

Tutti i modelli sono di nostra produzione e non originali.
All models are of our manifacture and are not original.
Alle unsere Landwirtschaftliche erzeugnisse sind unsere produktion und sind nicht original.
Tous les modèles sont notre production et ne sont pas des produits d'origine.

N.B. Pesi e misure sopra descritti sono puramente indicativi.
N.B. The above weights and dimensions are given for reference only.
N.B. Die obengenannten Gewichte und Abmessungen sind richtungsweisend.
N.B. Les poids et les dimensions indiqués ci-dessus sont donnés à titre indicatif.

© La riproduzione anche parziale del presente catalogo è vietata.

Codice Eurozappa Eurozappa Ref. Nr. Eurozappa Re. Nr. Ref. Nr. Eurozappa	Codice Tecnozappa Tecnozappa Ref. Nr. Tecnozappa Re. Nr. Ref. Nr. Tecnozappa	Sezione Section Abschnitt Section mm	Vomere Point Schar Soc mm	Peso Weight Gewicht Poids kg

MOLLA RUSPETTA 32×12 ATTACCO ORIZZONTALE

STRAIGHT TINE RUSPETTA 32×12
GERADE SCHNELLFLUSSZINKE RUSPETTA 32×12
DENT DROITE RUSPETTA 32×12

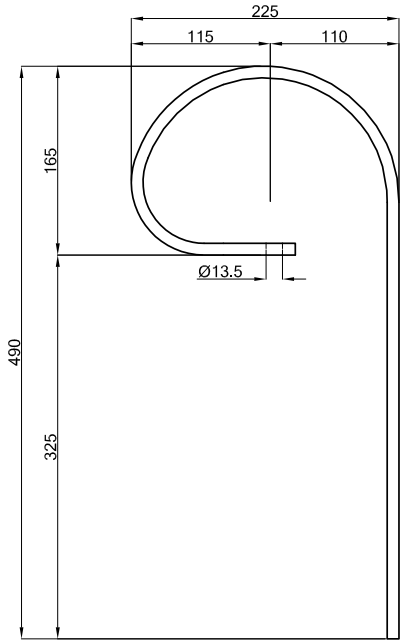

550189	**R12V**	32×12	—	2,35

MOLLA DI PRESSIONE 32×10

PRESSURE TINE 32×10
DRUCK ZINKE 32×10
DENT DE PRESSION 32×10

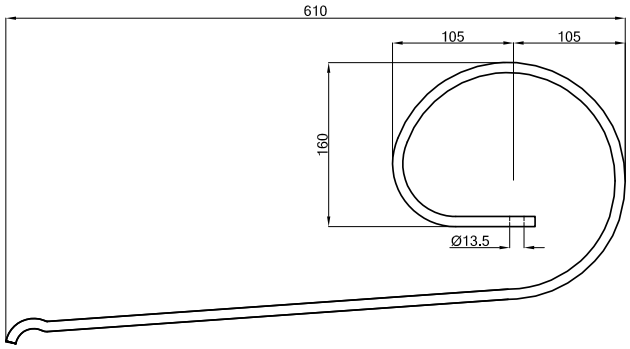

—	**MP**	32×10	—	2,7

Tutti i modelli sono di nostra produzione e non originali.
All models are of our manifacture and are not original.
Alle unsere Landwirtschaftliche erzeugnisse sind unsere produktion und sind nicht original.
Tous les modèles sont notre production et ne sont pas des produits d'origine.

N.B. Pesi e misure sopra descritti sono puramente indicativi.
N.B. The above weights and dimensions are given for reference only.
N.B. Die obengenannten Gewichte und Abmessungen sind richtungsweisend.
N.B. Les poids et les dimensions indiqués ci-dessus sont donnés à titre indicatif.

© La riproduzione anche parziale del presente catalogo è vietata.

Codice Eurozappa Eurozappa Ref. Nr. Eurozappa Re. Nr. Ref. Nr. Eurozappa	Codice Tecnozappa Tecnozappa Ref. Nr. Tecnozappa Re. Nr. Ref. Nr. Tecnozappa	Sezione Section Abschnitt Section mm	Vomere Point Schar Soc mm	Peso Weight Gewicht Poids kg

VOMERE REVERSIBILE PER FLEX

REVERSIBLE POINT FOR S-TINE
REVERSIBLE SCHAR FÜR KULTIZINKEN
SOC RÉVERSIBLE POUR DENT DE VIBRO

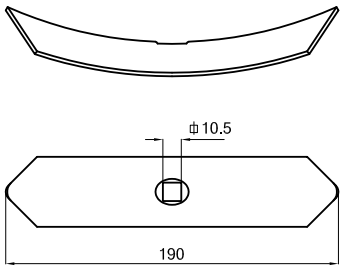

550001	**VRF5**	40×5×190	—	0,25
550031	**VRF6**	40×6×190	—	0,39

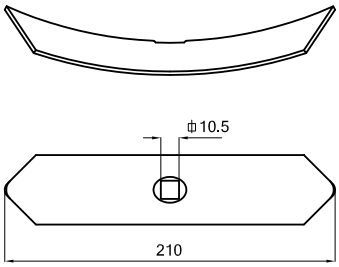

550034	**VRF6L**	40×6×210	—	0,42
550102	**VRF8**	40×8×210	—	0,45

VOMERE REVERSIBILE PER FLEX RAU

REVERSIBLE POINT FOR S-TINE RAU
REVERSIBLE SCHAR FÜR KULTIZINKEN RAU
SOC RÉVERSIBLE POUR DENT DE VIBRO RAU

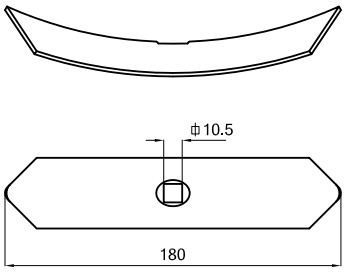

550030	**VRFR**	40×5×180	—	0,25
—	**VRFR6**	40×6×180	—	0,32

Tutti i modelli sono di nostra produzione e non originali.
All models are of our manifacture and are not original.
Alle unsere Landwirtschaftliche erzeugnisse sind unsere produktion und sind nicht original.
Tous les modèles sont notre production et ne sont pas des produits d'origine.

N.B. Pesi e misure sopra descritti sono puramente indicativi.
N.B. The above weights and dimensions are given for reference only.
N.B. Die obengenannten Gewichte und Abmessungen sind richtungsweisend.
N.B. Les poids et les dimensions indiqués ci-dessus sont donnés à titre indicatif.

© La riproduzione anche parziale del presente catalogo è vietata.

Codice Eurozappa Eurozappa Ref. Nr. Eurozappa Re. Nr. Ref. Nr. Eurozappa	Codice Tecnozappa Tecnozappa Ref. Nr. Tecnozappa Re. Nr. Ref. Nr. Tecnozappa	Sezione Section Abschnitt Section mm	Vomere Point Schar Soc mm	Peso Weight Gewicht Poids kg
VOMERE A CUORE		**DUCK FOOT POINT BREITSCHAR SOC CŒUR**		
			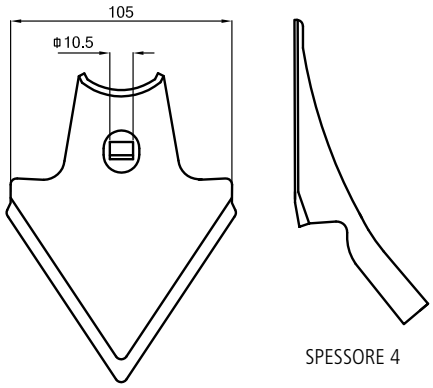	
550027	**VF1054**	105×4	—	0,22
			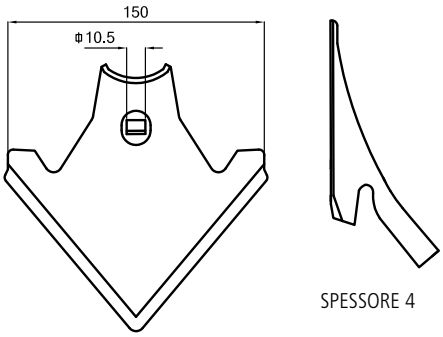	
550028	**VF1504**	150×4	—	0,39
			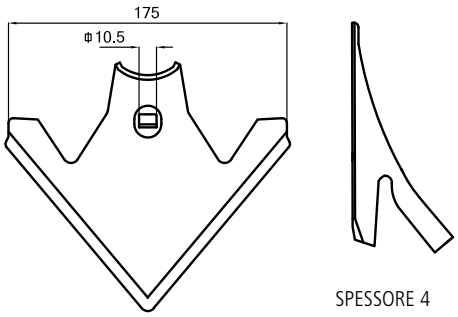	
550017	**VF1754**	175×4	—	0,44

Tutti i modelli sono di nostra produzione e non originali.
All models are of our manifacture and are not original.
Alle unsere Landwirtschaftliche erzeugnisse sind unsere produktion und sind nicht original.
Tous les modèles sont notre production et ne sont pas des produits d'origine.

N.B. Pesi e misure sopra descritti sono puramente indicativi.
N.B. The above weights and dimensions are given for reference only.
N.B. Die obengenannten Gewichte und Abmessungen sind richtungsweisend.
N.B. Les poids et les dimensions indiqués ci-dessus sont donnés à titre indicatif.

© La riproduzione anche parziale del presente catalogo è vietata.

MOLLE
CULTIVATOR TINES
FEINGRUBBERZINKEN
DENTS POUR VIBROCULTEURS

Codice Eurozappa Eurozappa Ref. Nr. Eurozappa Re. Nr. Ref. Nr. Eurozappa	Codice Tecnozappa Tecnozappa Ref. Nr. Tecnozappa Re. Nr. Ref. Nr. Tecnozappa	Sezione Section Abschnitt Section mm	Vomere Point Schar Soc mm	Peso Weight Gewicht Poids kg
			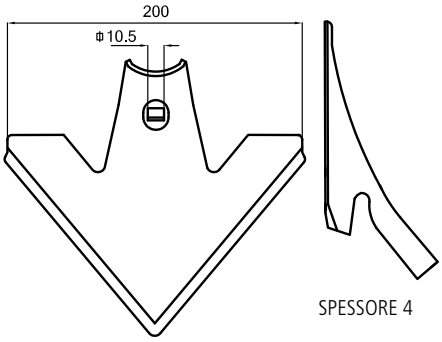	
550151	**VF200**	200×4	—	0,60
			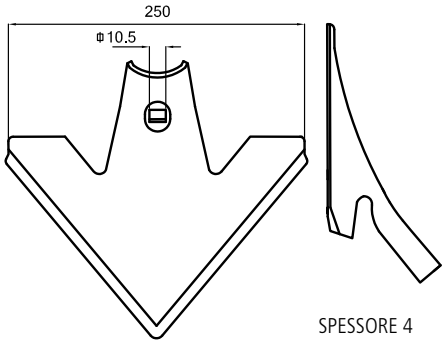	
550152	**VF250**	250×4	—	0,75

VOMERE A ZAMPA D'OCA

DUCK FOOT POINT
GANSGUSSCHAR
SOC PATTE D'OIE

			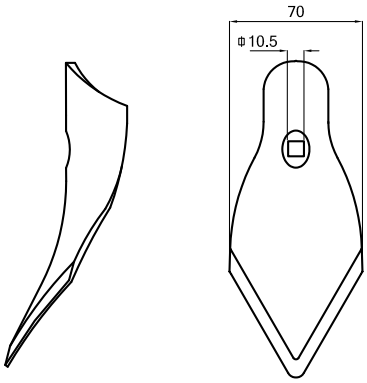	
550018	**VZO**	70×4	—	0,23

Tutti i modelli sono di nostra produzione e non originali.
All models are of our manifacture and are not original.
Alle unsere Landwirtschaftliche erzeugnisse sind unsere produktion und sind nicht original.
Tous les modèles sont notre production et ne sont pas des produits d'origine.

N.B. Pesi e misure sopra descritti sono puramente indicativi.
N.B. The above weights and dimensions are given for reference only.
N.B. Die obengenannten Gewichte und Abmessungen sind richtungsweisend.
N.B. Les poids et les dimensions indiqués ci-dessus sont donnés à titre indicatif.

© La riproduzione anche parziale del presente catalogo è vietata.

STAFFA D'ATTACCO 50×6 PER MOLLE FLEX

CLAMP FOR S-TINES (50×6)
STUTZE FÜR KULTIZINKEN (50×6)
BRIDE POUR DENTS DE VIBRO (50×6)

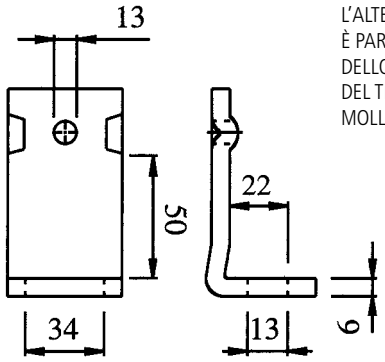

L'ALTEZZA (H=22)
È PARI ALLA SOMMA
DELLO SPESSORE
DEL TELAIO E DELLA
MOLLA.

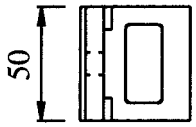

ESEMPIO: AF622

Codice Eurozappa Eurozappa Ref. Nr. Eurozappa Re. Nr. Ref. Nr. Eurozappa	Codice Tecnozappa Tecnozappa Ref. Nr. Tecnozappa Re. Nr. Ref. Nr. Tecnozappa	Altezza High Grosse Hauteu mm	Telaio Frame Rahmen Chassis	Molla Spring Zinken Dent	Rinforzo Auxiliary Verstärkung Renfort	Peso Weigth Gewicht Poids gr
MONOLAMA / SINGLE SPRING / BLATT / MONOLAME						
550044	**AF622**	22	50×12	32×10	—	250
550070	**AF625**	25	50×15	32×10	—	250
550069	**AF624**	24	50×12	32×12	—	250
550013	**AF627**	27	50×15	32×12	—	250
550267	**AF650**	50	40×40	32×10	—	330
550235	**AF662**	62	50×50	32×12	—	330
550268	**AF660**	60	50×50	32×10	—	330
BILAMA / DOUBLE SPRING / DÖPPELT BLÄTTER / DEUX LAMES						
550071	**AF632**	32	50×12	32×10	32×10	260
550064	**AF635**	35	50×15	32×10	32×10	260
550175	**AF634**	34	50×12	32×12	32×10	260
550036	**AF637**	37	50×15	32×12	32×10	260

Tutti i modelli sono di nostra produzione e non originali.
All models are of our manifacture and are not original.
Alle unsere Landwirtschaftliche erzeugnisse sind unsere produktion und sind nicht original.
Tous les modèles sont notre production et ne sont pas des produits d'origine.

N.B. Pesi e misure sopra descritti sono puramente indicativi.
N.B. The above weights and dimensions are given for reference only.
N.B. Die obengenannten Gewichte und Abmessungen sind richtungsweisend.
N.B. Les poids et les dimensions indiqués ci-dessus sont donnés à titre indicatif.

© La riproduzione anche parziale del presente catalogo è vietata.

Codice Eurozappa Eurozappa Ref. Nr. Eurozappa Re. Nr. Ref. Nr. Eurozappa	Codice Tecnozappa Tecnozappa Ref. Nr. Tecnozappa Re. Nr. Ref. Nr. Tecnozappa	Altezza High Grosse Hauteu mm	Telaio Frame Rahmen Chassis	Molla Spring Zinken Dent	Rinforzo Auxiliary Verstärkung Renfort	Peso Weigth Gewicht Poids gr

STAFFA D'ATTACCO 50×8 PER MOLLE FLEX

CLAMP FOR S-TINES (50×8)
STUTZE FÜR KULTIZINKEN (50×8)
BRIDE POUR DENTS DE VIBRO (50×8)

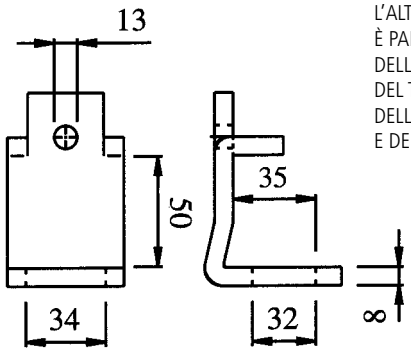

L'ALTEZZA (H=35)
È PARI ALLA SOMMA
DELLO SPESSORE
DEL TELAIO,
DELLA MOLLA
E DEL RINFORZO.

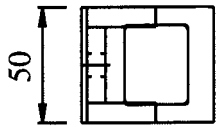

ESEMPIO: AF835

MONOLAMA / SINGLE SPRING / BLATT / MONOLAME						
550073	**AF822**	22	50×12	32×10	—	300
550074	**AF825**	25	50×15	32×10	—	300
550075	**AF824**	24	50×12	32×12	—	300
550076	**AF827**	27	50×15	32×12	—	300
550265	**AF850**	50	40×40	32×10	—	440
550170	**AF862**	62	50×50	32×12	—	440
550157	**AF860**	60	50×50	32×10	—	440
BILAMA / DOUBLE SPRING / DÖPPELT BLÄTTER / DEUX LAMES						
550077	**AF832**	32	50×12	32×10	32×10	320
550014	**AF835**	35	50×15	32×10	32×10	320
550252	**AF834**	34	50×12	32×12	32×10	320
550079	**AF837**	37	50×15	32×12	32×10	320
—	**AF860**	60	40×40	32×10	32×10	440
550253	**AF872**	72	50×50	32×12	32×10	450

Tutti i modelli sono di nostra produzione e non originali.
All models are of our manifacture and are not original.
Alle unsere Landwirtschaftliche erzeugnisse sind unsere produktion und sind nicht original.
Tous les modèles sont notre production et ne sont pas des produits d'origine.

N.B. Pesi e misure sopra descritti sono puramente indicativi.
N.B. The above weights and dimensions are given for reference only.
N.B. Die obengenannten Gewichte und Abmessungen sind richtungsweisend.
N.B. Les poids et les dimensions indiqués ci-dessus sont donnés à titre indicatif.

© La riproduzione anche parziale del presente catalogo è vietata.

STAFFA D'ATTACCO TIPO AMERICA PER MOLLE FLEX (50×6 / 50×8)

CLAMP AMERICAN TYPE FOR S-TINES (50×6 / 50×8)
STUTZE AMERICA TYP FÜR KULTIZINKEN (50×6 / 50×8)
BRIDE TYPE AMERICA POUR DENTS DE VIBRO (50×6 / 50×8)

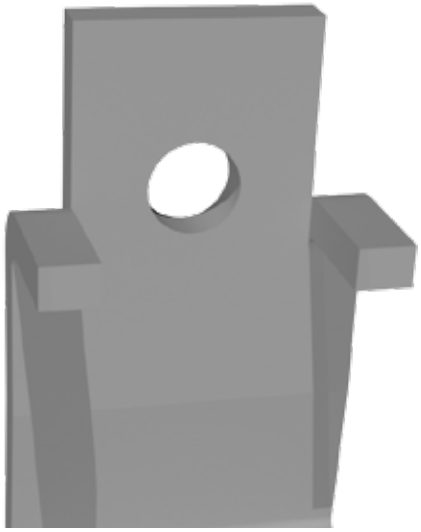

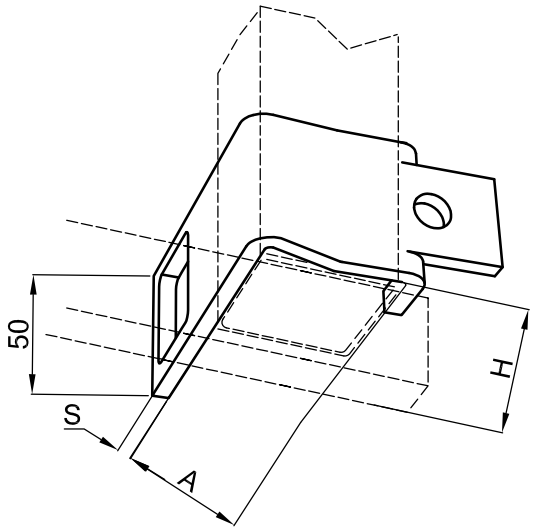

Codice Eurozappa Eurozappa Ref. Nr. Eurozappa Re. Nr. Ref. Nr. Eurozappa.	Codice Tecnozappa Tecnozappa Ref. Nr. Tecnozappa Re. Nr. Ref. Nr. Tecnozappa	S mm	A	H	Telaio Frame Rahmen Chassis	Flex Flex Flex Flex mm	Peso Weigth Gewicht Poids gr
—	**AF6A1**	6	2"	2" + 10 mm	2" × 2"	32×10	300
—	**AF6A2**	6	2"	2" + 12 mm	2" × 2"	32×12	350
—	**AF6A3**	6	2½"	2½" + 10 mm	2½" × 2½"	32×10	400
—	**AF6A4**	6	2½"	2½" + 12 mm	2½" × 2½"	32×12	450
—	**AF8A1**	8	2"	2" + 10 mm	2" × 2"	32×10	400
—	**AF8A2**	8	2"	2" + 10 mm	2" × 2"	32×12	450
—	**AF8A3**	8	2½"	2½" + 10 mm	2½" × 2½"	32×10	500
—	**AF8A4**	8	2½"	2½" + 12 mm	2½" × 2½"	32×12	550

Tutti i modelli sono di nostra produzione e non originali.
All models are of our manifacture and are not original.
Alle unsere Landwirtschaftliche erzeugnisse sind unsere produktion und sind nicht original.
Tous les modèles sont notre production et ne sont pas des produits d'origine.

N.B. Pesi e misure sopra descritti sono puramente indicativi.
N.B. The above weights and dimensions are given for reference only.
N.B. Die obengenannten Gewichte und Abmessungen sind richtungsweisend.
N.B. Les poids et les dimensions indiqués ci-dessus sont donnés à titre indicatif.

© La riproduzione anche parziale del presente catalogo è vietata.

Codice Eurozappa Eurozappa Ref. Nr. Eurozappa Re. Nr. Ref. Nr. Eurozappa	Codice Tecnozappa Tecnozappa Ref. Nr. Tecnozappa Re. Nr. Ref. Nr. Tecnozappa	Sezione Section Abschnitt Section mm	Vomere Point Schar Soc mm	Peso Weight Gewicht Poids kg

FLEX DIRITTA

STRAIGHT S-TINE
GERADE KULTIZINKE
DENT DE VIBROCULTEUR DROITE

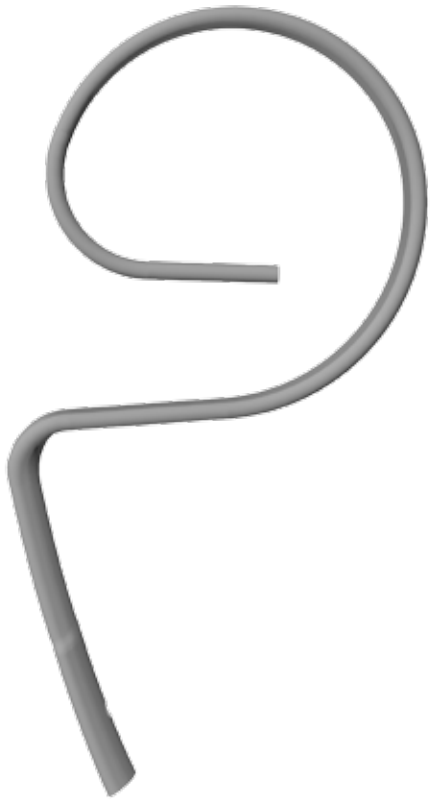

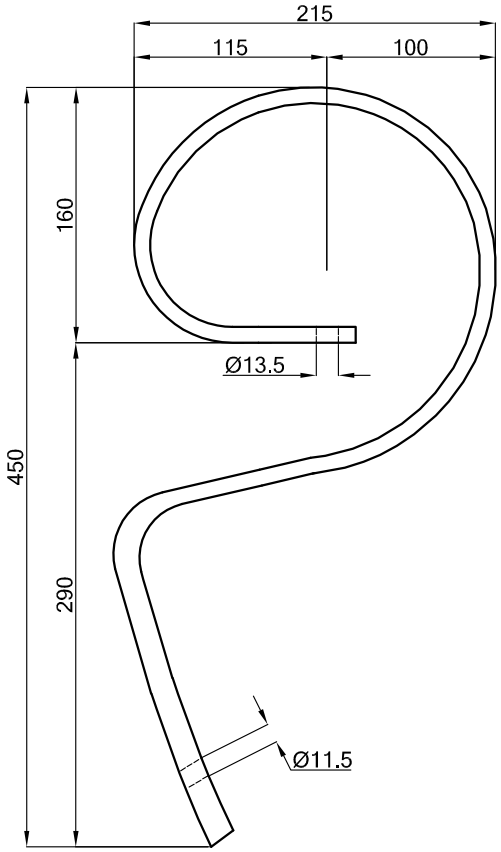

550258	**F10DSVV**	32×10	—	2,3
550169	**F12DSVV**	32×12	—	2,9
550260	**F10DCVV**	32×10	40×5×135	2,5
—	**F10DCVV6**	32×10	40×6×135	2,8
550144	**F12DCVV**	32×12	40×5×195	3,15
550262	**F12DCVV6**	32×12	40×6×195	3,85

È possibile montare vomeri da 40×6 con lunghezze di 200, 210, 215 mm.

È possibile variare a richiesta l'altezza del sottotesta e l'inclinazione del gambo.

Tutti i modelli sono di nostra produzione e non originali.
All models are of our manifacture and are not original.
Alle unsere Landwirtschaftliche erzeugnisse sind unsere produktion und sind nicht original.
Tous les modèles sont notre production et ne sont pas des produits d'origine.

N.B. Pesi e misure sopra descritti sono puramente indicativi.
N.B. The above weights and dimensions are given for reference only.
N.B. Die obengenannten Gewichte und Abmessungen sind richtungsweisend.
N.B. Les poids et les dimensions indiqués ci-dessus sont donnés à titre indicatif.

© La riproduzione anche parziale del presente catalogo è vietata.

Codice Eurozappa Eurozappa Ref. Nr. Eurozappa Re. Nr. Ref. Nr. Eurozappa	Codice Tecnozappa Tecnozappa Ref. Nr. Tecnozappa Re. Nr. Ref. Nr. Tecnozappa	Sezione Section Abschnitt Section mm	Vomere Point Schar Soc mm	Peso Weight Gewicht Poids kg

FLEX GERMINATOR 32×10

STRAIGHT S-TINE GERMINATOR (32×10)
GERADE KULTIZINKE GERMINATOR (32×10)
DENT DE VIBROCULTEUR DROITE GERMINATOR (32×10)

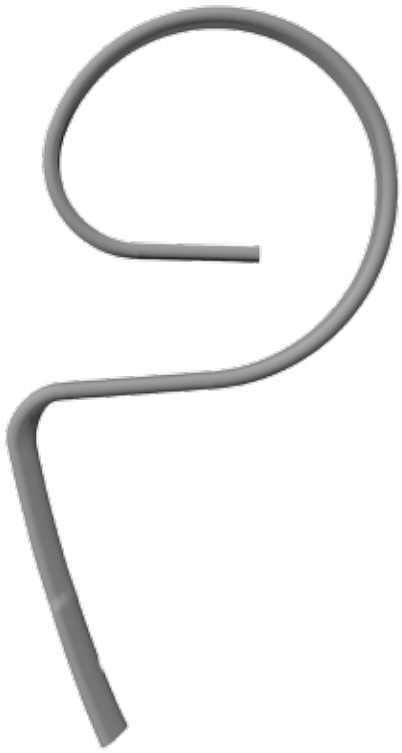

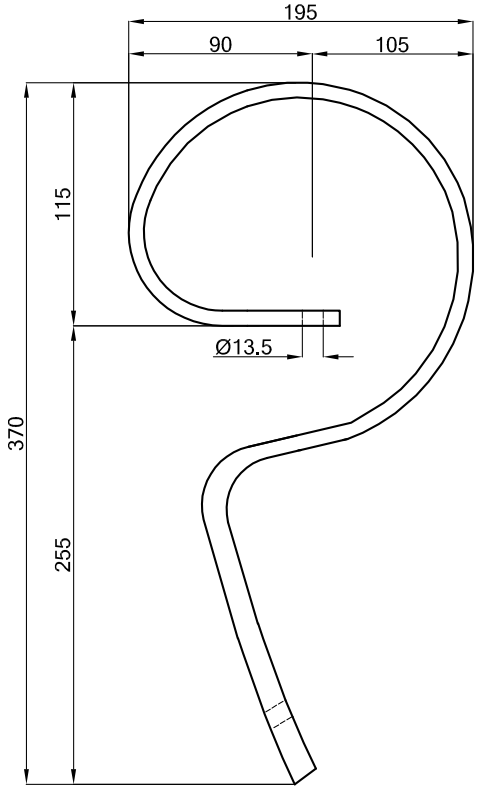

550173	**F10D-SVV**	32×10	—	1,85

VOMERE REVERSIBILE PER FLEX DIRITTA 32×10 E GERMINATOR

REVERSIBLE POINT FOR STRAIGHT S-TINE 32X10 AND GERMINATOR
REVERSIBLE SCHAR FÜR GERADE KULTIZINKE 32X10 UND GERMINATOR
SOC RÉVERSIBLE POUR DENT DE VIBRO DROITE 32X10 ET GERMINATOR

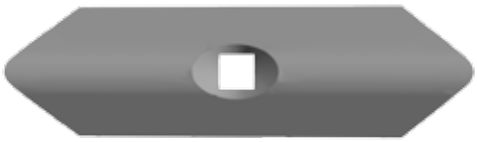

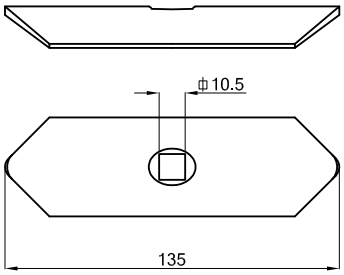

550135	**VGCAN**	40×5×135	—	0,17
550136	**VGCAN6**	40×6×135	—	0,21

Tutti i modelli sono di nostra produzione e non originali.
All models are of our manifacture and are not original.
Alle unsere Landwirtschaftliche erzeugnisse sind unsere produktion und sind nicht original.
Tous les modèles sont notre production et ne sont pas des produits d'origine.

N.B. Pesi e misure sopra descritti sono puramente indicativi.
N.B. The above weights and dimensions are given for reference only.
N.B. Die obengenannten Gewichte und Abmessungen sind richtungsweisend.
N.B. Les poids et les dimensions indiqués ci-dessus sont donnés à titre indicatif.

© La riproduzione anche parziale del presente catalogo è vietata.

Codice Eurozappa Eurozappa Ref. Nr. Eurozappa Re. Nr. Ref. Nr. Eurozappa	Codice Tecnozappa Tecnozappa Ref. Nr. Tecnozappa Re. Nr. Ref. Nr. Tecnozappa	Sezione Section Abschnitt Section mm	Vomere Point Schar Soc mm	Peso Weight Gewicht Poids kg

VOMERE REVERSIBILE PER FLEX DIRITTA 32×12

REVERSIBLE POINT FOR STRAIGHT S-TINE 32X12
REVERSIBLE SCHAR FÜR GERADE KULTIZINKE 32X12
SOC RÉVERSIBLE POUR DENT DE VIBRO DROITE 32X12

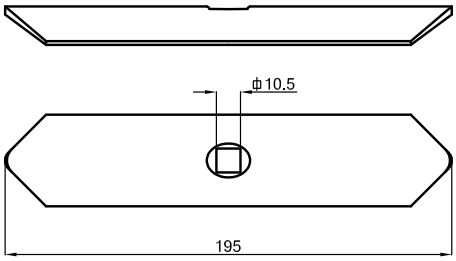

550122	**VRFD**	40×5×195	—	0,25
550134	**VRFD6**	40×6×195	—	0,32

VOMERE REVERSIBILE PER FLEX DIRITTA

REVERSIBLE POINT FOR STRAIGHT S-TINE
REVERSIBLE SCHAR FÜR GERADE KULTIZINKE
SOC RÉVERSIBLE POUR DENT DE VIBRO DROITE

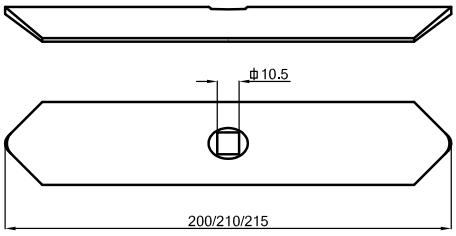

550185	**VRFD200**	40×6×200	—	0,32
550185	**VRFD210**	40×6×210	—	0,34
550190	**VRFD215**	40×6×215	—	0,36

Tutti i modelli sono di nostra produzione e non originali.
All models are of our manifacture and are not original.
Alle unsere Landwirtschaftliche erzeugnisse sind unsere produktion und sind nicht original.
Tous les modèles sont notre production et ne sont pas des produits d'origine.

N.B. Pesi e misure sopra descritti sono puramente indicativi.
N.B. The above weights and dimensions are given for reference only.
N.B. Die obengenannten Gewichte und Abmessungen sind richtungsweisend.
N.B. Les poids et les dimensions indiqués ci-dessus sont donnés à titre indicatif.

© La riproduzione anche parziale del presente catalogo è vietata.

Codice Eurozappa Eurozappa Ref. Nr. Eurozappa Re. Nr. Ref. Nr. Eurozappa	Codice Tecnozappa Tecnozappa Ref. Nr. Tecnozappa Re. Nr. Ref. Nr. Tecnozappa	Sezione Section Abschnitt Section mm	Vomere Point Schar Soc mm	Peso Weight Gewicht Poids kg

VITE FLEX COMPLETA IN 8.8 (VF VITE FLEX + DE DADO ESAGONALE)

COMPLETE NUT + BOLT FOR S-TINE POINT
SCHARSCHRAUBE FÜR KULTIZINKE
BOULON COMPLET POUR SOC DE VIBRO

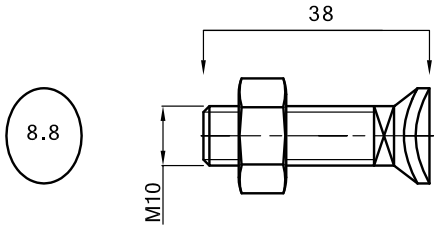

550015/51/52	**VFC**	10×38	—	0,032

VITE FLEX COMPLETA PER FLEX 45×12

COMPLETE NUT + BOLT FOR S-TINE POINT 45×12
SCHARSCHRAUBE FÜR KULTIZINKE 45×12
BOULON COMPLET POUR SOC DE VIBRO 45×12

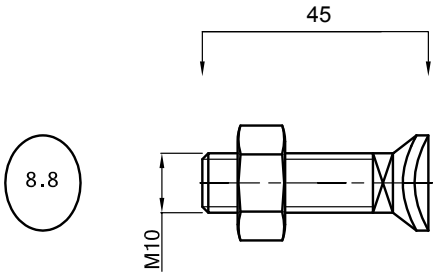

550129	**VF4512**	10×45	—	0,035

VITE TESTA ESAGONO CON DADO PER STAFFE

BOLT AND NUT FOR CLAMP
SCHARSCHRAUBE FÜR KULTISTÜTZE
BOULON COMPLET POUR BRIDE

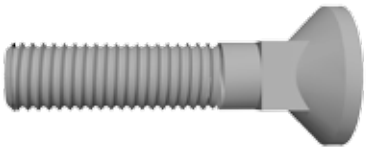

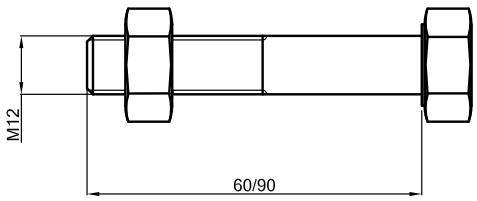

550191	**BU1260Z**	12×60	—	0,080
—	**BU1290Z**	12×90	—	0,090

Tutti i modelli sono di nostra produzione e non originali.
All models are of our manifacture and are not original.
Alle unsere Landwirtschaftliche erzeugnisse sind unsere produktion und sind nicht original.
Tous les modèles sont notre production et ne sont pas des produits d'origine.

N.B. Pesi e misure sopra descritti sono puramente indicativi.
N.B. The above weights and dimensions are given for reference only.
N.B. Die obengenannten Gewichte und Abmessungen sind richtungsweisend.
N.B. Les poids et les dimensions indiqués ci-dessus sont donnés à titre indicatif.

© La riproduzione anche parziale del presente catalogo è vietata.

Codice Eurozappa Eurozappa Ref. Nr. Eurozappa Re. Nr. Ref. Nr. Eurozappa	Codice Tecnozappa Tecnozappa Ref. Nr. Tecnozappa Re. Nr. Ref. Nr. Tecnozappa	Sezione Section Abschnitt Section mm	Vomere Point Schar Soc mm	Peso Weight Gewicht Poids kg

FLEX AGRILLA COBRA 45×10

STRAIGHT S-TINE AGRILLA COBRA (45×10)
GERADE KULTIZINKE AGRILLA COBRA (45×10)
DENT DE VIBROCULTEUR DROITE AGRILLA COBRA (45×10)

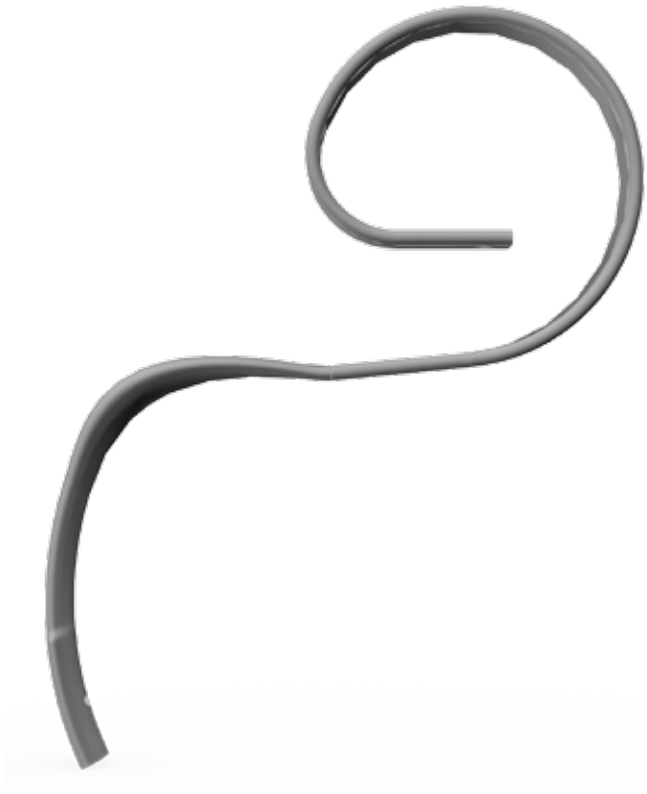

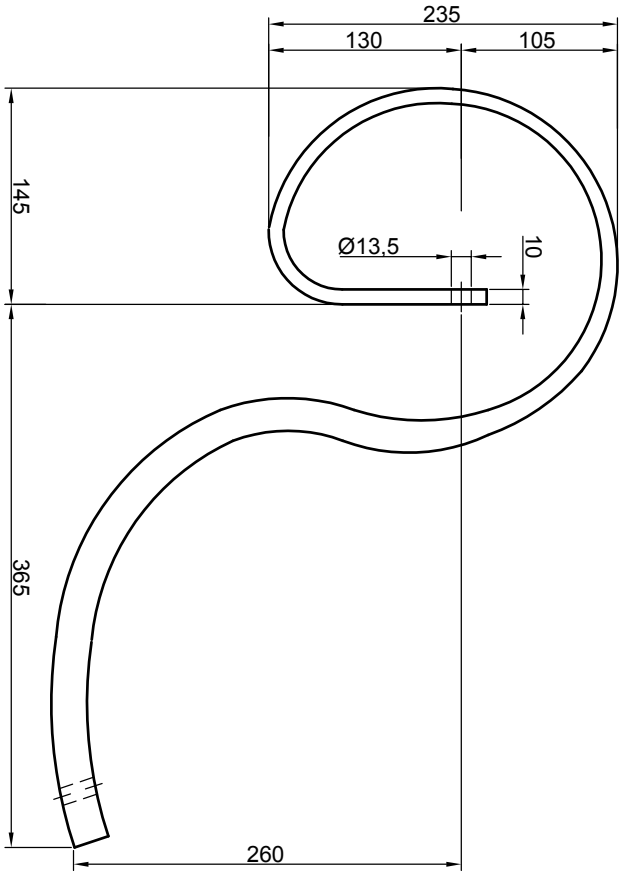

—	**F4510COBRASVV**	45×10	—	3,74
—	**F4510COBRACVV**	45×10	40×6×210	4,16

Tutti i modelli sono di nostra produzione e non originali.
All models are of our manifacture and are not original.
Alle unsere Landwirtschaftliche erzeugnisse sind unsere produktion und sind nicht original.
Tous les modèles sont notre production et ne sont pas des produits d'origine.

N.B. Pesi e misure sopra descritti sono puramente indicativi.
N.B. The above weights and dimensions are given for reference only.
N.B. Die obengenannten Gewichte und Abmessungen sind richtungsweisend.
N.B. Les poids et les dimensions indiqués ci-dessus sont donnés à titre indicatif.

© La riproduzione anche parziale del presente catalogo è vietata.

Codice Eurozappa Eurozappa Ref. Nr. Eurozappa Re. Nr. Ref. Nr. Eurozappa	Codice Tecnozappa Tecnozappa Ref. Nr. Tecnozappa Re. Nr. Ref. Nr. Tecnozappa	Sezione Section Abschnitt Section mm	Vomere Point Schar Soc mm	Peso Weight Gewicht Poids kg

FLEX ARILLA NOVA 45×10

STRAIGHT S-TINE ARILLA NOVA (45×10)
GERADE KULTIZINKE ARILLA NOVA (45×10)
DENT DE VIBROCULTEUR DROITE ARILLA NOVA (45×10)

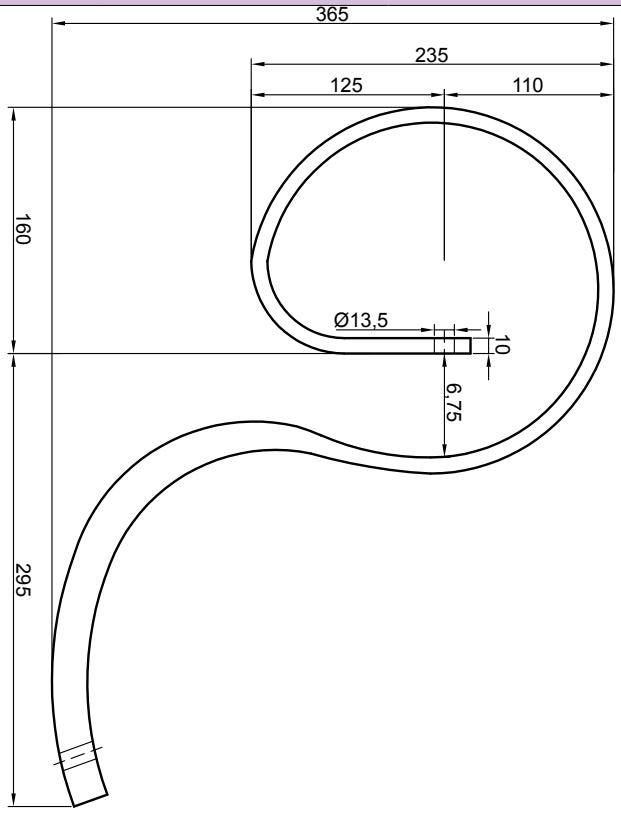

—	**F4510NOVASVV**	45×10	—	3,58
—	**F4510NOVACVV**	45×10	40×6×210	4

VOMERE PER FLEX AGRILLA COBRA E ARILLA NOVA

REVERSIBLE POINT FOR S-TINE AGRILLA COBRA AND ARILLA NOVA
REVERSIBLE SCHAR FÜR KULTIZINKEN AGRILLA COBRA UND ARILLA NOVA
SOC RÉVERSIBLE POUR DENT DE VIBRO AGRILLA COBRA ET ARILLA NOVA

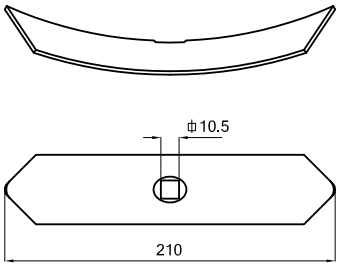

550034	**VRF6L**	40×6×210	—	0,42

Tutti i modelli sono di nostra produzione e non originali.
All models are of our manifacture and are not original.
Alle unsere Landwirtschaftliche erzeugnisse sind unsere produktion und sind nicht original.
Tous les modèles sont notre production et ne sont pas des produits d'origine.

N.B. Pesi e misure sopra descritti sono puramente indicativi.
N.B. The above weights and dimensions are given for reference only.
N.B. Die obengenannten Gewichte und Abmessungen sind richtungsweisend.
N.B. Les poids et les dimensions indiqués ci-dessus sont donnés à titre indicatif.

© La riproduzione anche parziale del presente catalogo è vietata.

Codice Eurozappa Eurozappa Ref. Nr. Eurozappa Re. Nr. Ref. Nr. Eurozappa	Codice Tecnozappa Tecnozappa Ref. Nr. Tecnozappa Re. Nr. Ref. Nr. Tecnozappa	Sezione Section Abschnitt Section mm	Vomere Point Schar Soc mm	Peso Weight Gewicht Poids kg

FLEX 45×12

S-TINE 45×12
KULTIZINKE 45×12
DENT DE VIBROCULTEUR 45×12

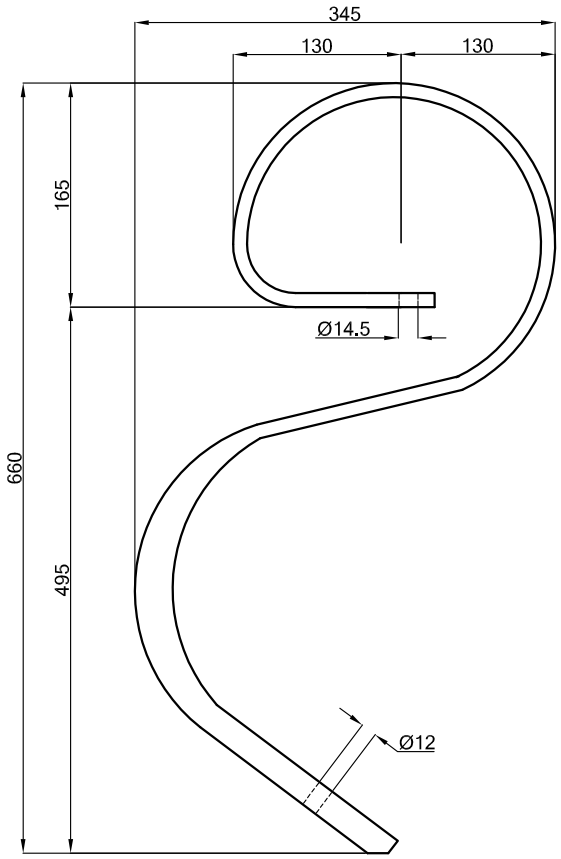

550045	**F45SVV**	45×12	—	5,00
550097	**F45CVV**	45×12	50×6×265	5,6
—	**F45CVVZO** **con vomere a zampa d'oca**	45×12	70×4	5,25
—	**F45CVV105** **con vomere a cuore**	45×12	105×4	5,25
—	**F45CVV150** **con vomere a cuore**	45×12	150×4	5,45
—	**F45CVV175** **con vomere a cuore**	45×12	175×4	5,5

Tutti i modelli sono di nostra produzione e non originali.
All models are of our manifacture and are not original.
Alle unsere Landwirtschaftliche erzeugnisse sind unsere produktion und sind nicht original.
Tous les modèles sont notre production et ne sont pas des produits d'origine.

N.B. Pesi e misure sopra descritti sono puramente indicativi.
N.B. The above weights and dimensions are given for reference only.
N.B. Die obengenannten Gewichte und Abmessungen sind richtungsweisend.
N.B. Les poids et les dimensions indiqués ci-dessus sont donnés à titre indicatif.

© La riproduzione anche parziale del presente catalogo è vietata.

Codice Nr. Ref. Nr. Re. Nr. Ref. Nr.	Codice Tecnozappa Tecnozappa Ref. Nr. Tecnozappa Re. Nr. Ref. Nr. Tecnozappa	Sezione Section Abschnitt Section mm	Vomere Point Schar Soc mm	Peso Weight Gewicht Poids kg

RINFORZO 45×10 PER FLEX 45×12

STIFFENING 45×10 FOR S-TINE 45×12
VERSTÄRKUNG 45×10 FÜR KULTIZINKEN 45×12
RENFORT 45×10 POUR DENT DE VIBRO 45×12

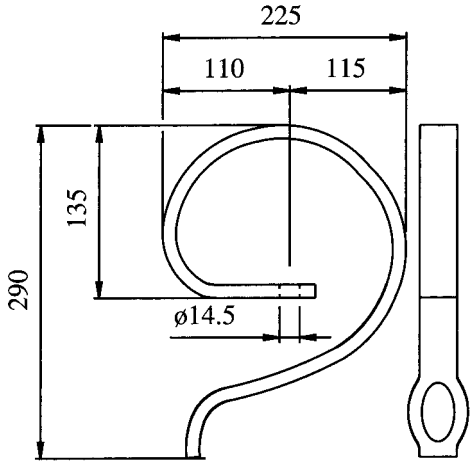

550046	**RF45V**	45×10	—	2,58

VOMERE REVERSIBILE PER FLEX 45×12

REVERSIBLE POINT FOR S-TINE 45×12
REVERSIBLE SCHAR FÜR KULTIZINKE 45×12
SOC RÉVERSIBLE POUR DENT DE VIBRO 45×12

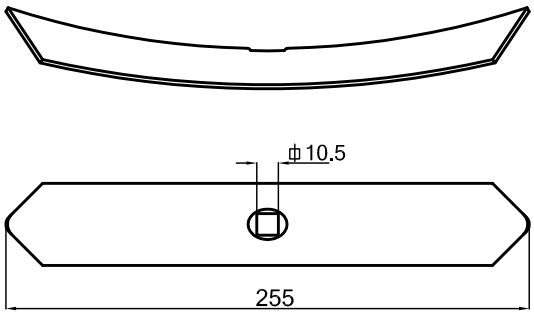

550067	**V4512**	60×6×255	—	0,63

Tutti i modelli sono di nostra produzione e non originali.
All models are of our manifacture and are not original.
Alle unsere Landwirtschaftliche erzeugnisse sind unsere produktion und sind nicht original.
Tous les modèles sont notre production et ne sont pas des produits d'origine.

N.B. Pesi e misure sopra descritti sono puramente indicativi.
N.B. The above weights and dimensions are given for reference only.
N.B. Die obengenannten Gewichte und Abmessungen sind richtungsweisend.
N.B. Les poids et les dimensions indiqués ci-dessus sont donnés à titre indicatif.

© La riproduzione anche parziale del presente catalogo è vietata.

Codice Nr. Ref. Nr. Re. Nr. Ref. Nr.	Codice Tecnozappa Tecnozappa Ref. Nr. Tecnozappa Re. Nr. Ref. Nr. Tecnozappa	Altezza High Grosse Hauteur mm	Telaio Frame Rahmen Chassis	Molla Spring Zinken Dent	Rinforzo Auxiliary Verstärkung Renfort	Peso Weigth Gewicht Poids gr

STAFFA D'ATTACCO PER MOLLE FLEX 45×12 (70×10)

CLAMP FOR S-TINES 45×12 (70×10)
STUTZE FÜR KULTIZINKEN 45×12 (70×10)
BRIDE POUR DENTS DE VIBRO 45×12 (70×10)

AF4512

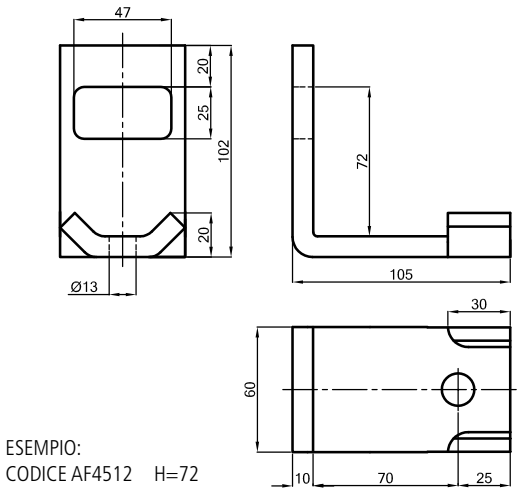

ESEMPIO:
CODICE AF4512 H=72

MONOLAMA / SINGLE SPRING / BLATT / MONOLAME

—	**AF451250**	62	50×50	45×12	—	850
550047	**AF4512**	72	60×60	45×12	—	900
—	**AF451270**	82	70×70	45×12	—	950

AF4512R

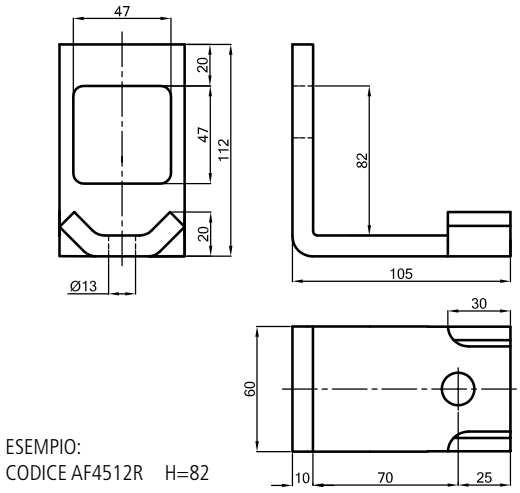

ESEMPIO:
CODICE AF4512R H=82

BILAMA / DOUBLE SPRING / DÖPPELT BLÄTTER / DEUX LAMES

—	**AF4512R50**	72	50×50	45×12	45×10	920
550048	**AF4512R**	82	60×60	45×12	45×10	970

Tutti i modelli sono di nostra produzione e non originali.
All models are of our manifacture and are not original.
Alle unsere Landwirtschaftliche erzeugnisse sind unsere produktion und sind nicht original.
Tous les modèles sont notre production et ne sont pas des produits d'origine.

N.B. Pesi e misure sopra descritti sono puramente indicativi.
N.B. The above weights and dimensions are given for reference only.
N.B. Die obengenannten Gewichte und Abmessungen sind richtungsweisend.
N.B. Les poids et les dimensions indiqués ci-dessus sont donnés à titre indicatif.

© La riproduzione anche parziale del presente catalogo è vietata.

Codice Eurozappa Eurozappa Ref. Nr. Eurozappa Re. Nr. Ref. Nr. Eurozappa	Codice Tecnozappa Tecnozappa Ref. Nr. Tecnozappa Re. Nr. Ref. Nr. Tecnozappa	Sezione Section Abschnitt Section mm	Vomere Point Schar Soc mm	Peso Weight Gewicht Poids kg

FLEX 45×12 A 2 FORI

S-TINE 45×12 WITH 2 HOLES
KULTIZINKE 45×12 MIT 2 LÖCHER
DENT DE VIBRO 45×12 À 2 TROUS

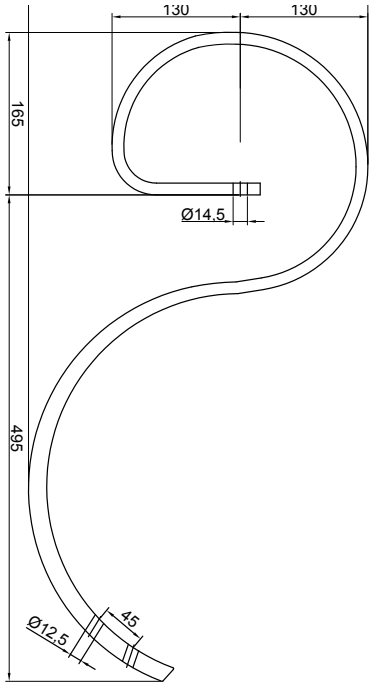

—	**F452FSVV**	45×12	—	5,02
—	**F452FCVV**	45×12	0×0×0	5,86

VOMERE A LANCIA

DUCK FOOT POINT
BREITSCHAR
SOC À CŒUR

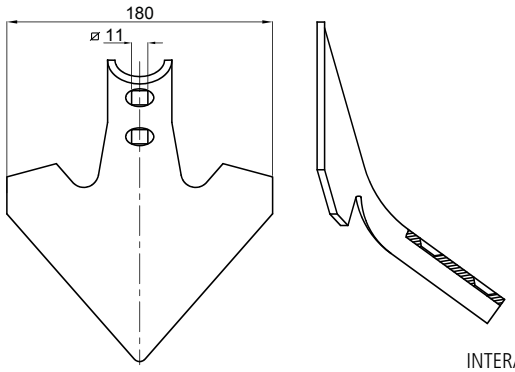

INTERASSE 45
SPESSORE 5

550278	—	180×5×192	—	0,84

Tutti i modelli sono di nostra produzione e non originali.
All models are of our manifacture and are not original.
Alle unsere Landwirtschaftliche erzeugnisse sind unsere produktion und sind nicht original.
Tous les modèles sont notre production et ne sont pas des produits d'origine.

N.B. Pesi e misure sopra descritti sono puramente indicativi.
N.B. The above weights and dimensions are given for reference only.
N.B. Die obengenannten Gewichte und Abmessungen sind richtungsweisend.
N.B. Les poids et les dimensions indiqués ci-dessus sont donnés à titre indicatif.

© La riproduzione anche parziale del presente catalogo è vietata.

Codice Eurozappa Eurozappa Ref. Nr. Eurozappa Re. Nr. Ref. Nr. Eurozappa	Codice Tecnozappa Tecnozappa Ref. Nr. Tecnozappa Re. Nr. Ref. Nr. Tecnozappa	Sezione Section Abschnitt Section mm	Vomere Point Schar Soc mm	Peso Weight Gewicht Poids kg

FLEX 50×12 A 2 FORI

S-TINE 50×12 WITH 2 HOLES
KULTIZINKE 50×12 MIT 2 LÖCHER
DENT DE VIBRO 50×12 À 2 TROUS

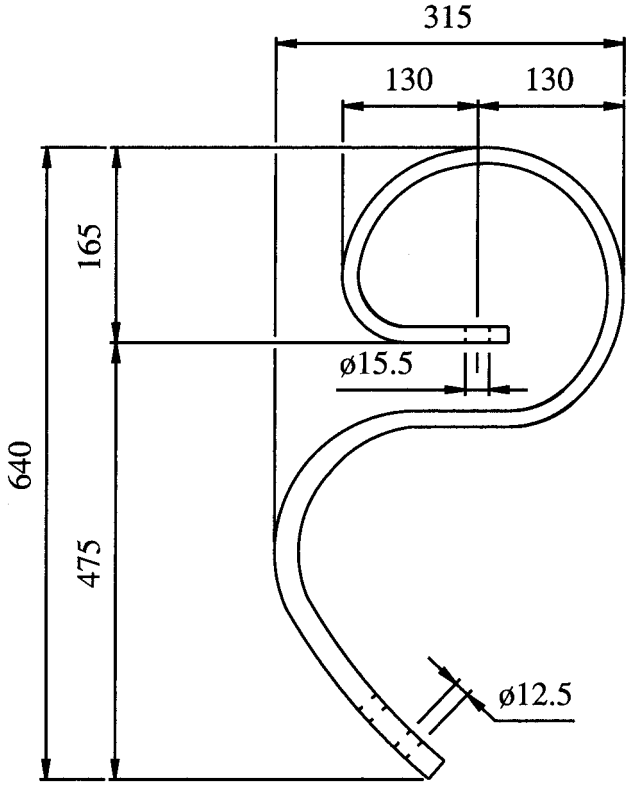

INTERASSE 40

—	**F50SVV**	50×12	—	6,1

Tutti i modelli sono di nostra produzione e non originali.
All models are of our manifacture and are not original.
Alle unsere Landwirtschaftliche erzeugnisse sind unsere produktion und sind nicht original.
Tous les modèles sont notre production et ne sont pas des produits d'origine.

N.B. Pesi e misure sopra descritti sono puramente indicativi.
N.B. The above weights and dimensions are given for reference only.
N.B. Die obengenannten Gewichte und Abmessungen sind richtungsweisend.
N.B. Les poids et les dimensions indiqués ci-dessus sont donnés à titre indicatif.

© La riproduzione anche parziale del presente catalogo è vietata.

Codice Eurozappa Eurozappa Ref. Nr. Eurozappa Re. Nr. Ref. Nr. Eurozappa	Codice Tecnozappa Tecnozappa Ref. Nr. Tecnozappa Re. Nr. Ref. Nr. Tecnozappa	Sezione Section Abschnitt Section mm	Vomere Point Schar Soc mm	Peso Weight Gewicht Poids kg

STAFFA D'ATTACCO 80×6 PER FLEX 50×12

CLAMP 80×6 FOR S-TINE 50×12
STÜTZE 80×6 FÜR KULTIZINKE 50×12
BRIDE 80×6 POUR DENT DE VIBRO 50×12

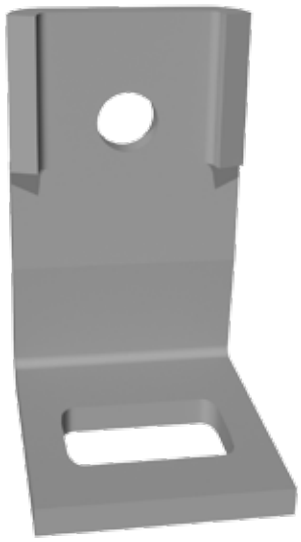

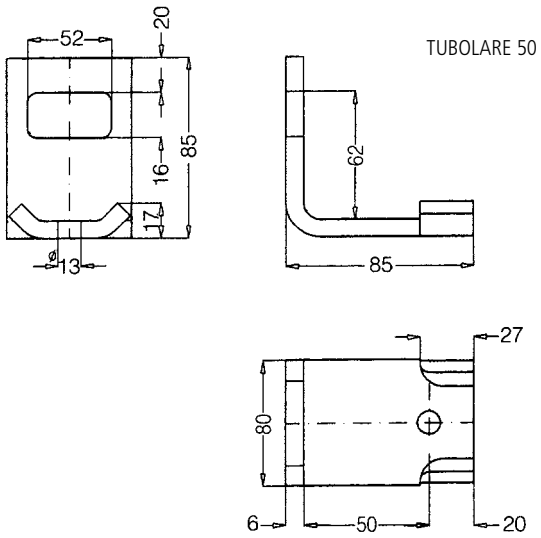

—	**AF50**	80×6	—	0,485

VOMERE REVERSIBILE PER FLEX 50×12

REVERSIBLE POINT FOR S-TINE 50×12
REVERSIBLE SCHAR FÜR KULTIZINKE 50×12
SOC RÉVERSIBLE POUR DENT DE VIBRO 50×12

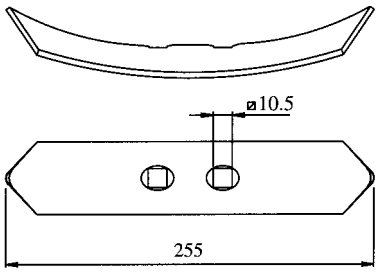

INTERASSE 40

—	**V5012**	50×6×255	—	0,68

Tutti i modelli sono di nostra produzione e non originali.
All models are of our manifacture and are not original.
Alle unsere Landwirtschaftliche erzeugnisse sind unsere produktion und sind nicht original.
Tous les modèles sont notre production et ne sont pas des produits d'origine.

N.B. Pesi e misure sopra descritti sono puramente indicativi.
N.B. The above weights and dimensions are given for reference only.
N.B. Die obengenannten Gewichte und Abmessungen sind richtungsweisend.
N.B. Les poids et les dimensions indiqués ci-dessus sont donnés à titre indicatif.

© La riproduzione anche parziale del presente catalogo è vietata.

MOLLA TIPO ITALIANO

MULTIBLADE S-TINE
MEHRBLÄTTERE FEDERZINKE
RESSORT PLURILAME

I25SVV

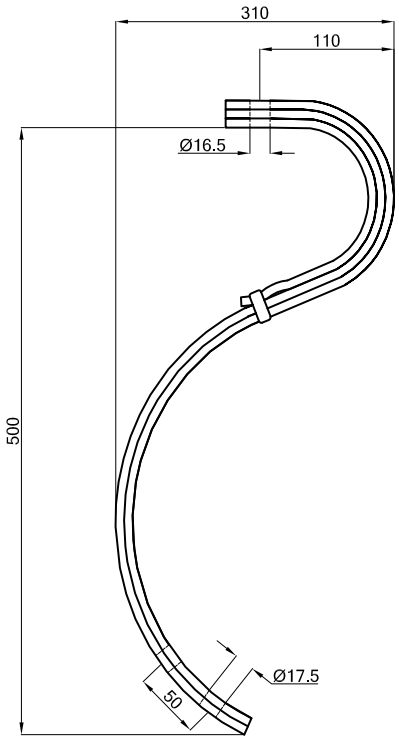

I35SVV

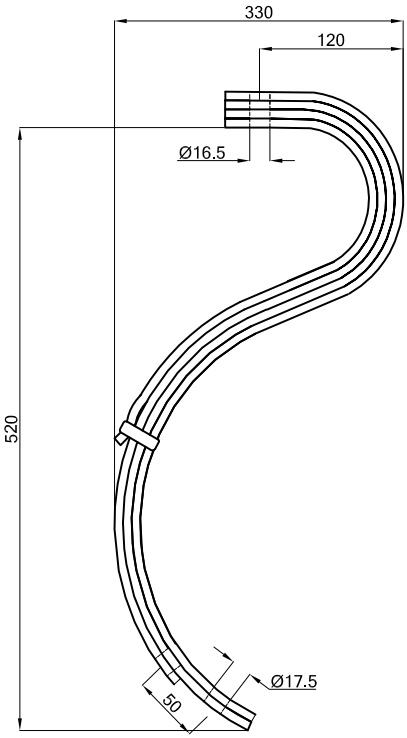

I45SVV

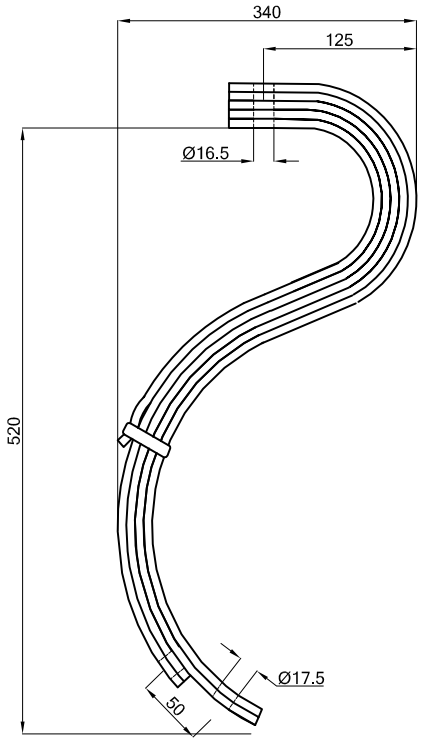

Codice Eurozappa Eurozappa Ref. Nr. Eurozappa Re. Nr. Ref. Nr. Eurozappa	Codice Tecnozappa Tecnozappa Ref. Nr. Tecnozappa Re. Nr. Ref. Nr. Tecnozappa	Sezione Section Abschnitt Section mm	Composizione (foglie) Composition (sheets) xxx (Blätter) Composition (lames)	Vomere Point Schar Soc mm	Peso Weight Gewicht Poids kg
550103	**I25SVV**	45×7	2½	—	5,0
550113	**I25CVV**	45×7	2½	con vomere	5,5
550092	**I35SVV**	45×7	3½	—	7,5
550114	**I35CVV**	45×7	3½	con vomere	8,0
550093	**I45SVV**	45×7	4½	—	9,5
550115	**I45CVV**	45×7	4½	con vomere	10,00

Tutti i modelli sono di nostra produzione e non originali.
All models are of our manifacture and are not original.
Alle unsere Landwirtschaftliche erzeugnisse sind unsere produktion und sind nicht original.
Tous les modèles sont notre production et ne sont pas des produits d'origine.

N.B. Pesi e misure sopra descritti sono puramente indicativi.
N.B. The above weights and dimensions are given for reference only.
N.B. Die obengenannten Gewichte und Abmessungen sind richtungsweisend.
N.B. Les poids et les dimensions indiqués ci-dessus sont donnés à titre indicatif.

© La riproduzione anche parziale del presente catalogo è vietata.

Codice Eurozappa Eurozappa Ref. Nr. Eurozappa Re. Nr. Ref. Nr. Eurozappa	Codice Tecnozappa Tecnozappa Ref. Nr. Tecnozappa Re. Nr. Ref. Nr. Tecnozappa	Sezione Section Abschnitt Section mm	Vomere Point Schar Soc mm	Peso Weight Gewicht Poids kg

ATTACCO COMPLETO PER MOLLA TIPO ITALIANO

COMPLETE SUPPORT FOR MULTIBLADES-TINES
STÜTZE FÜR MEHRBLÄTTERE FEDERZINKEN
BRIDE COMPLET POUR RESSORT PLURILAME

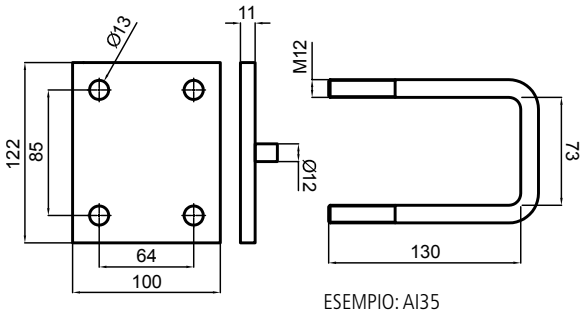

550124	**AI35**	70 (tub.)	—	1,57
550125	**AI45**	80 (tub.)	—	1,65

VOMERE PER MOLLA TIPO ITALIANO E VENTZKY

REVERSIBLE POINT FOR MULTIBLADE S-TINE AND VENTZKY S-TINE
SCHAR FÜR MEHRBLÄTTERE FEDERZINKE UND VENTZKY-ZINKE
SOC RÉVERSIBLE POUR RESSORT PLURILAME ET DENT-VENTZKY

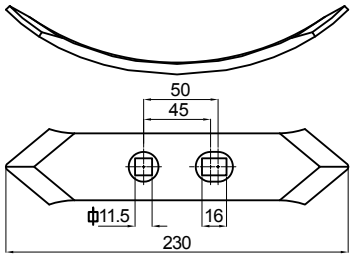

550016	**VI**	45×7	—	0,46

VITE PER FISSAGGIO DEL VOMERE TSQ

FIXING NUT AND BOLT FOR MULTIBLADE POINT
SCHARSCHRAUBE FÜR MEHRBLÄTTERE FEDERZINKE
BOULON COMPLET POUR SOC DE RESSORT PLURILAME

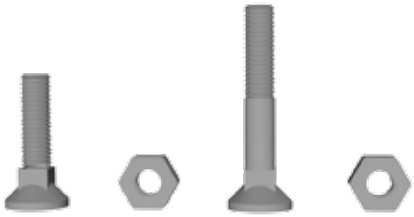

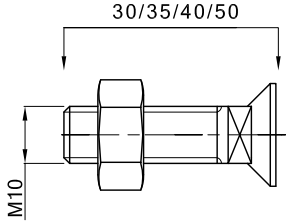

—	**B1030**	10×30	—	—
—	**B1035**	10×35	—	—
—	**B1040**	10×40	—	—
—	**B1050**	10×50	—	—

Tutti i modelli sono di nostra produzione e non originali.
All models are of our manifacture and are not original.
Alle unsere Landwirtschaftliche erzeugnisse sind unsere produktion und sind nicht original.
Tous les modèles sont notre production et ne sont pas des produits d'origine.

N.B. Pesi e misure sopra descritti sono puramente indicativi.
N.B. The above weights and dimensions are given for reference only.
N.B. Die obengenannten Gewichte und Abmessungen sind richtungsweisend.
N.B. Les poids et les dimensions indiqués ci-dessus sont donnés à titre indicatif.

© La riproduzione anche parziale del presente catalogo è vietata.

MOLLA TIPO ITALIANO

MULTIBLADE TYPE ITALIANO
FEDERZINKE TYP ITALIANO
DENT TYP ITALIANO

I25M
TIPO M

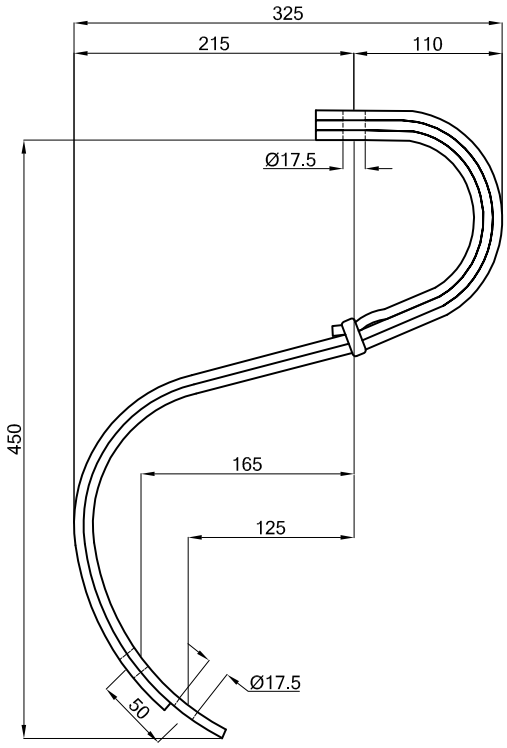

I25F
TIPO F

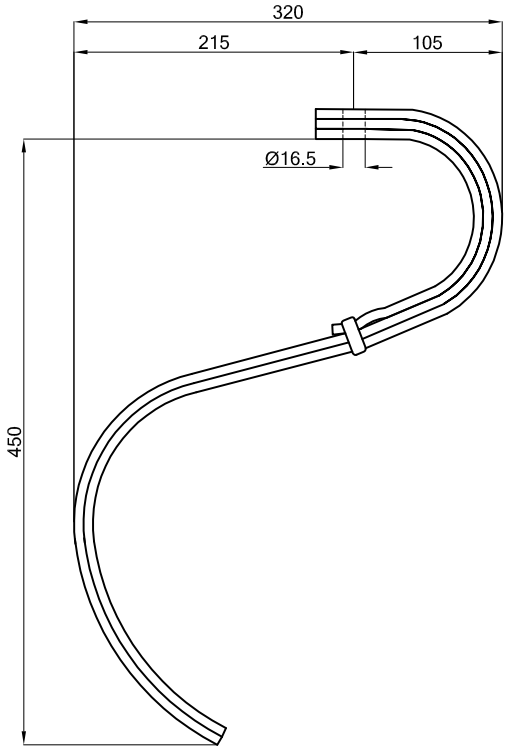

Codice Eurozappa Eurozappa Ref. Nr. Eurozappa Re. Nr. Ref. Nr. Eurozappa	Codice Tecnozappa Tecnozappa Ref. Nr. Tecnozappa Re. Nr. Ref. Nr. Tecnozappa	Sezione Section Abschnitt Section mm	Composizione (foglie) Composition (sheets) xxx (Blätter) Composition (lames)	Vomere Point Schar Soc mm	Peso Weight Gewicht Poids kg
—	**I25M**	45×7	2½	—	4,70
—	**I25F**	45×7	2½	—	4,88

Tutti i modelli sono di nostra produzione e non originali.
All models are of our manifacture and are not original.
Alle unsere Landwirtschaftliche erzeugnisse sind unsere produktion und sind nicht original.
Tous les modèles sont notre production et ne sont pas des produits d'origine.

N.B. Pesi e misure sopra descritti sono puramente indicativi.
N.B. The above weights and dimensions are given for reference only.
N.B. Die obengenannten Gewichte und Abmessungen sind richtungsweisend.
N.B. Les poids et les dimensions indiqués ci-dessus sont donnés à titre indicatif.

© La riproduzione anche parziale del presente catalogo è vietata.

Codice Eurozappa Eurozappa Ref. Nr. Eurozappa Re. Nr. Ref. Nr. Eurozappa	Codice Tecnozappa Tecnozappa Ref. Nr. Tecnozappa Re. Nr. Ref. Nr. Tecnozappa	Sezione Section Abschnitt Section mm	Composizione (foglie) Composition (sheets) xxx (Blätter) Composition (lames)	Vomere Point Schar Soc mm	Peso Weight Gewicht Poids kg

MOLLA VENTZKY

VENTZKY-TINE
VENTZKY-ZINKE
DENT-VENTZKY

V15HA
TIPO HA

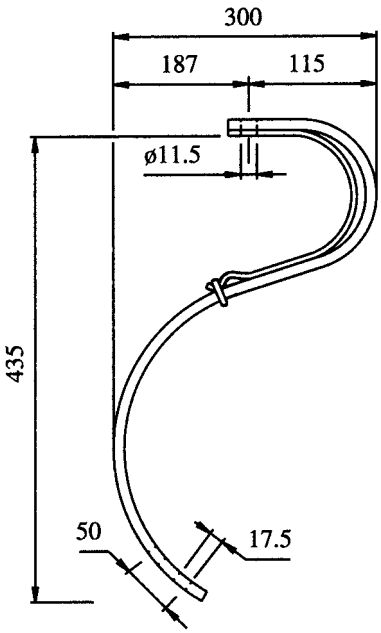

V15HB
TIPO HB

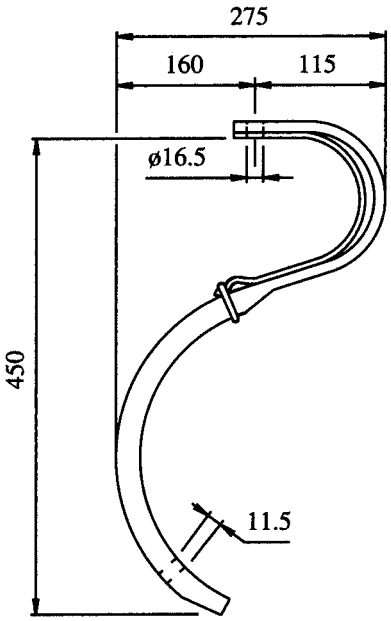

—	**V15HA**	40×7	1	—	2,35
		40×7	½	—	
—	**V15HB**	40×7	1	—	2,30
		40×5	½	—	

Tutti i modelli sono di nostra produzione e non originali.
All models are of our manifacture and are not original.
Alle unsere Landwirtschaftliche erzeugnisse sind unsere produktion und sind nicht original.
Tous les modèles sont notre production et ne sont pas des produits d'origine.

N.B. Pesi e misure sopra descritti sono puramente indicativi.
N.B. The above weights and dimensions are given for reference only.
N.B. Die obengenannten Gewichte und Abmessungen sind richtungsweisend.
N.B. Les poids et les dimensions indiqués ci-dessus sont donnés à titre indicatif.

© La riproduzione anche parziale del presente catalogo è vietata.

MOLLA VENTZKY

VENTZKY-TINE
VENTZKY-ZINKE
DENT-VENTZKY

V15SVV

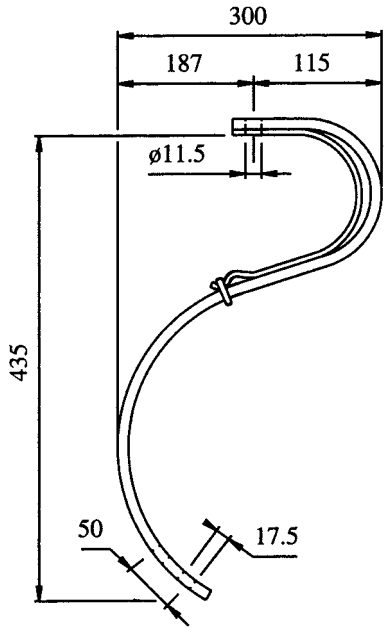

V4072SVV

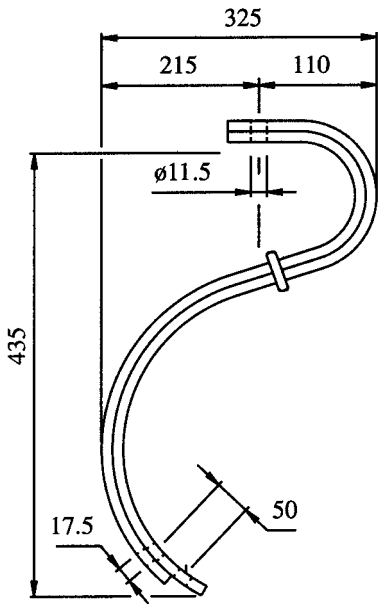

V407SVV

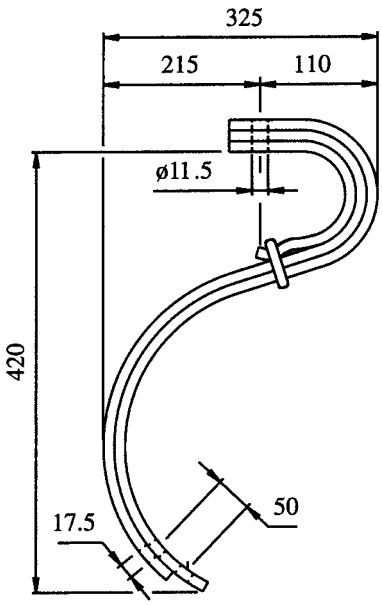

—	**V15SVV**	40×7	1	—	2,3
		40×5	½	—	
—	**V15CVV**		1½	con vomere	2,8
—	**V4072SVV**	40×7	—	—	3,2
—	**V4072CVV**		2	con vomere	3,7
—	**V407SVV**	40×7	2	—	3,7
		40×5	½	—	
550254	**V407CVV**		2½	con vomere	4,2

Tutti i modelli sono di nostra produzione e non originali.
All models are of our manifacture and are not original.
Alle unsere Landwirtschaftliche erzeugnisse sind unsere produktion und sind nicht original.
Tous les modèles sont notre production et ne sont pas des produits d'origine.

N.B. Pesi e misure sopra descritti sono puramente indicativi.
N.B. The above weights and dimensions are given for reference only.
N.B. Die obengenannten Gewichte und Abmessungen sind richtungsweisend.
N.B. Les poids et les dimensions indiqués ci-dessus sont donnés à titre indicatif.

© La riproduzione anche parziale del presente catalogo è vietata.

MOLLA CHISEL MONOLAMA

CHISEL-SPRING
CHISEL-FEDER EINBLATT
CHISEL MONOLAME

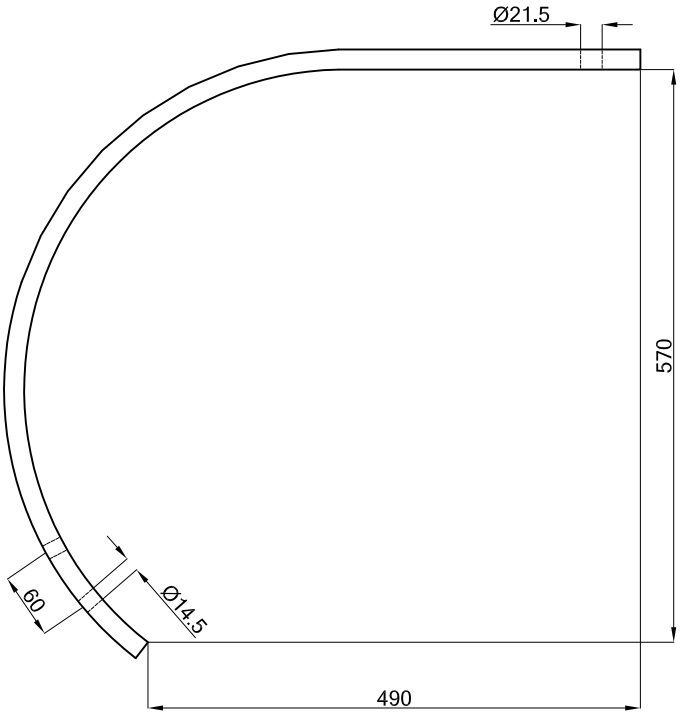

Codice Eurozappa Eurozappa Ref. Nr. Eurozappa Re. Nr. Ref. Nr. Eurozappa	Codice Tecnozappa Tecnozappa Ref. Nr. Tecnozappa Re. Nr. Ref. Nr. Tecnozappa	Sezione Section Abschnitt Section mm	Vomere Point Schar Soc mm	Peso Weight Gewicht Poids kg
550176	**M20SVV**	55×20	—	8,8
550177	**M20CVV**	55×20	con vomere	11,00
550128	**M25SVV**	55×25	—	10,8
550178	**M25CVV**	55×25	con vomere	13,00

Tutti i modelli sono di nostra produzione e non originali.
All models are of our manifacture and are not original.
Alle unsere Landwirtschaftliche erzeugnisse sind unsere produktion und sind nicht original.
Tous les modèles sont notre production et ne sont pas des produits d'origine.

N.B. Pesi e misure sopra descritti sono puramente indicativi.
N.B. The above weights and dimensions are given for reference only.
N.B. Die obengenannten Gewichte und Abmessungen sind richtungsweisend.
N.B. Les poids et les dimensions indiqués ci-dessus sont donnés à titre indicatif.

© La riproduzione anche parziale del presente catalogo è vietata.

MOLLA CHISEL BILAMA

CHISEL DOUBLE SPRING
CHISEL-FEDER 2 BLÄTTER
CHISEL BILAME

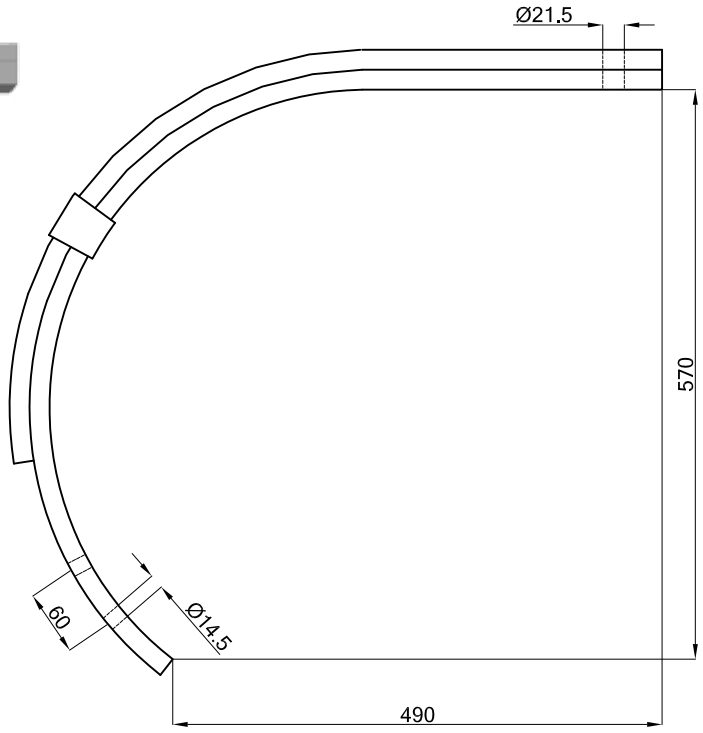

Codice Eurozappa Eurozappa Ref. Nr. Eurozappa Re. Nr. Ref. Nr. Eurozappa	Codice Tecnozappa Tecnozappa Ref. Nr. Tecnozappa Re. Nr. Ref. Nr. Tecnozappa	Sezione Section Abschnitt Section mm	Vomere Point Schar Soc mm	Peso Weight Gewicht Poids kg
550094	**B20SVV**	55×20 + 55×20	—	15,65
550116	**B20CVV**	55×20 + 55×20	reversibile	17,9
—	**B20CVV60**	55×20 + 55×20	doppio cuore int. 60	18,9
550104	**B25SVV**	55×25 + 55×25	—	20,25
550117	**B25CVV**	55×25 + 55×25	reversibile	22,5
550214	**B25CVV60**	55×25 + 55×25	doppio cuore int. 60	23,5
550187	**B2520SVV**	55×25 + 55×20	—	17,7
550200	**B2520CVV**	55×25 + 55×20	reversibile	19,9
—	**B2520CVV60**	55×25 + 55×20	doppio cuore int. 60	21,0

Tutti i modelli sono di nostra produzione e non originali.
All models are of our manifacture and are not original.
Alle unsere Landwirtschaftliche erzeugnisse sind unsere produktion und sind nicht original.
Tous les modèles sont notre production et ne sont pas des produits d'origine.

N.B. Pesi e misure sopra descritti sono puramente indicativi.
N.B. The above weights and dimensions are given for reference only.
N.B. Die obengenannten Gewichte und Abmessungen sind richtungsweisend.
N.B. Les poids et les dimensions indiqués ci-dessus sont donnés à titre indicatif.

© La riproduzione anche parziale del presente catalogo è vietata.

Codice Eurozappa Eurozappa Ref. Nr. Eurozappa Re. Nr. Ref. Nr. Eurozappa	Codice Tecnozappa Tecnozappa Ref. Nr. Tecnozappa Re. Nr. Ref. Nr. Tecnozappa	Sezione Section Abschnitt Section mm	Vomere Point Schar Soc mm	Peso Weight Gewicht Poids kg

VOMERE REVERSIBILE PER MOLLA CHISEL

REVERSIBLE POINT FOR CHISEL SPRING
REVERSIBLE SCHAR FÜR CHISEL FEDER
REVERSIBLE SOC POUR CHISEL

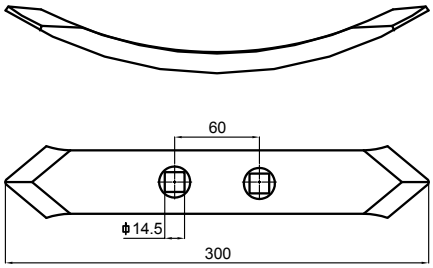

800019	**VC**	55×15×360	—	2,07

VOMERE DOPPIO CUORE TIPO TEDESCO

DOUBLE DUCK-FOOT CHISEL POINT
SCHAR DEUTSCHE TYP FÜR CHISEL FEDER
SOC DOUBLET CŒUR POUR CHISEL

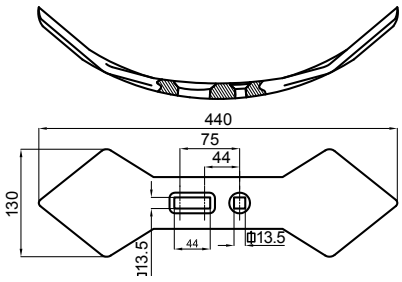

800058	**VT60**	55×15×400	—	3,17

ATTACCO COMPLETO PER MOLLA CHISEL

SUPPORT FOR CHISEL SPRING
STUTZE FÜR CHISEL-FEDER
BRIDE COMPLETE POUR CHISEL

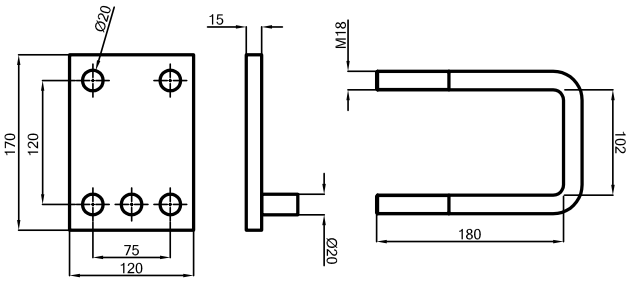

550126	**ACC**	tub. 100	—	4,40

Tutti i modelli sono di nostra produzione e non originali.
All models are of our manifacture and are not original.
Alle unsere Landwirtschaftliche erzeugnisse sind unsere produktion und sind nicht original.
Tous les modèles sont notre production et ne sont pas des produits d'origine.

N.B. Pesi e misure sopra descritti sono puramente indicativi.
N.B. The above weights and dimensions are given for reference only.
N.B. Die obengenannten Gewichte und Abmessungen sind richtungsweisend.
N.B. Les poids et les dimensions indiqués ci-dessus sont donnés à titre indicatif.

© La riproduzione anche parziale del presente catalogo è vietata.

Codice Eurozappa Eurozappa Ref. Nr. Eurozappa Re. Nr. Ref. Nr. Eurozappa	Codice Tecnozappa Tecnozappa Ref. Nr. Tecnozappa Re. Nr. Ref. Nr. Tecnozappa	Sezione Section Abschnitt Section mm	Vomere Point Schar Soc mm	Peso Weight Gewicht Poids kg

MOLLA COLTIVATORE

CULTIVATOR SPRING
GRUBBER ZINKE
DENT CULTIVATEUR

C12SVV

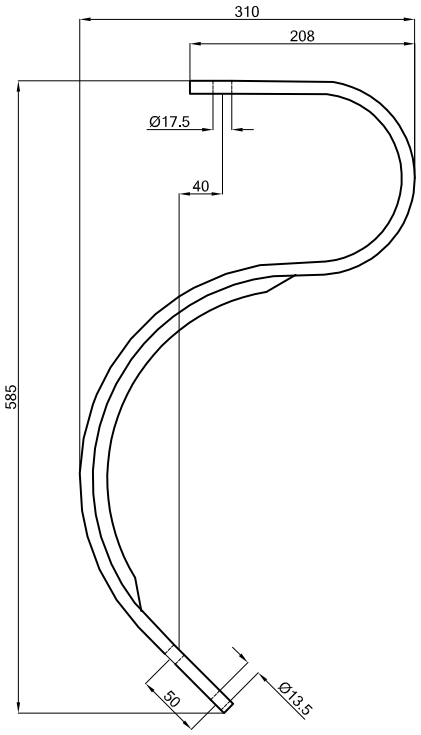

C20SVV

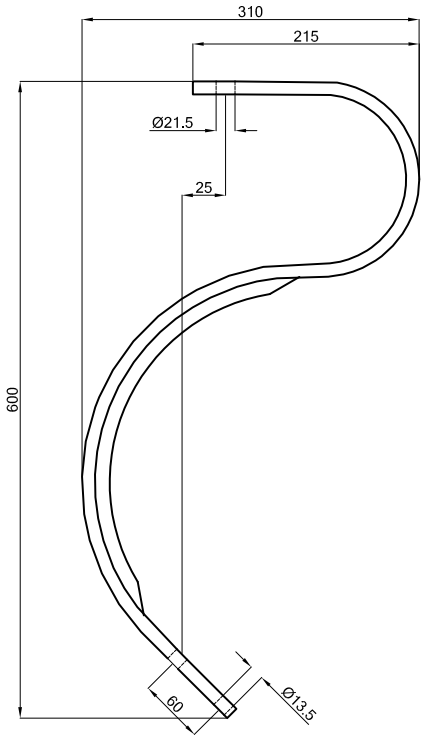

550099	**C12SVV**	50×12	—	4,15
550149	**C12CVV**	50×12	con vomere	5,6
550213	**C16SVV**	50×16	—	5,40
550211	**C16CVV**	50×16	con vomere	6,9
—	**C20SVV**	55×20	—	7,55
—	**C20CVV**	55×20	con vomere	9,70

Tutti i modelli sono di nostra produzione e non originali.
All models are of our manifacture and are not original.
Alle unsere Landwirtschaftliche erzeugnisse sind unsere produktion und sind nicht original.
Tous les modèles sont notre production et ne sont pas des produits d'origine.

N.B. Pesi e misure sopra descritti sono puramente indicativi.
N.B. The above weights and dimensions are given for reference only.
N.B. Die obengenannten Gewichte und Abmessungen sind richtungsweisend.
N.B. Les poids et les dimensions indiqués ci-dessus sont donnés à titre indicatif.

© La riproduzione anche parziale del presente catalogo è vietata.

MOLLE
CULTIVATOR TINES
FEINGRUBBERZINKEN
DENTS POUR VIBROCULTEURS

Codice Eurozappa Eurozappa Ref. Nr. Eurozappa Re. Nr. Ref. Nr. Eurozappa	Codice Tecnozappa Tecnozappa Ref. Nr. Tecnozappa Re. Nr. Ref. Nr. Tecnozappa	Sezione Section Abschnitt Section mm	Vomere Point Schar Soc mm	Peso Weight Gewicht Poids kg

RINFORZO PER COLTIVATORE

STIFFENING FOR CULTIVATOR
VERSTARKUNG FÜR GRUBBER
RENFORT POUR COLTIVATEUR

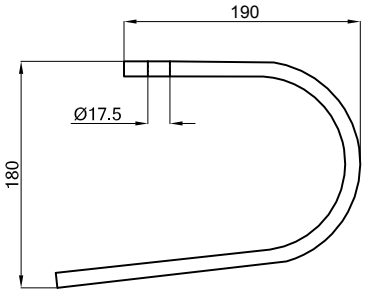

550150	**RC12V**	50×12	—	2,60 ca.

VOMERE REVERSIBILE PER COLTIVATORE

REVERSIBLE POINT FOR CULTIVATOR
SCHAR FÜR GRUBBER ZINKE
RÉVERSIBLE SOC POUR COLTIVATEUR

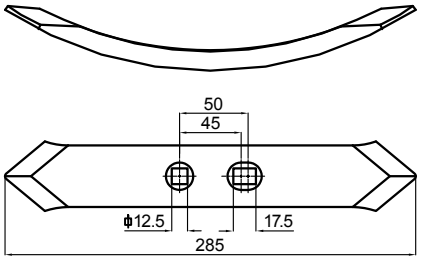

800042	**VC12**	60×12	—	1,36

ATTACCO PER COLTIVATORE

SUPPORT FOR CULTIVATOR
STÜTZE FÜR GRUBBER ZINKE
BRIDE POUR COLTIVATEUR

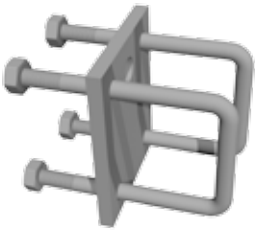

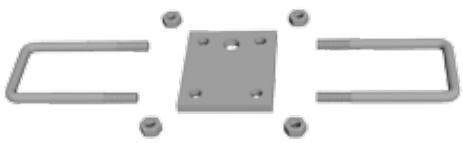

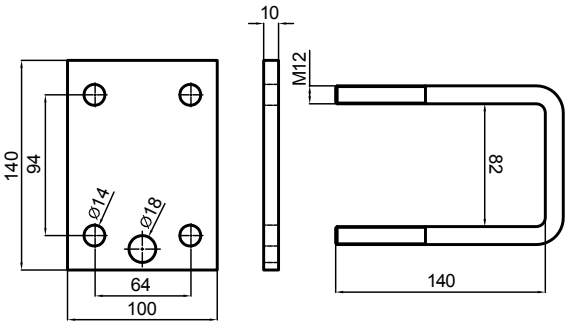

550215	**AC12**	tub. 80	—	1,73
—	**AC16**	tub. 80	—	1,73

Tutti i modelli sono di nostra produzione e non originali.
All models are of our manifacture and are not original.
Alle unsere Landwirtschaftliche erzeugnisse sind unsere produktion und sind nicht original.
Tous les modèles sont notre production et ne sont pas des produits d'origine.

N.B. Pesi e misure sopra descritti sono puramente indicativi.
N.B. The above weights and dimensions are given for reference only.
N.B. Die obengenannten Gewichte und Abmessungen sind richtungsweisend.
N.B. Les poids et les dimensions indiqués ci-dessus sont donnés à titre indicatif.

© La riproduzione anche parziale del presente catalogo è vietata.

Codice Eurozappa Eurozappa Ref. Nr. Eurozappa Re. Nr. Ref. Nr. Eurozappa	Codice Tecnozappa Tecnozappa Ref. Nr. Tecnozappa Re. Nr. Ref. Nr. Tecnozappa	Sezione Section Abschnitt Section mm	Vomere Point Schar Soc mm	Peso Weight Gewicht Poids kg
BULLONE TSQ CON DADO		**SCREW TSQ WITH BOLT SCHRAUBE TSQ MIT MUTTER BOULON TSQ COMPLET**		
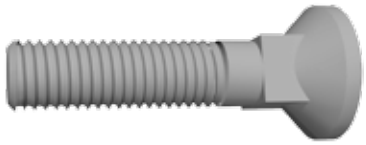			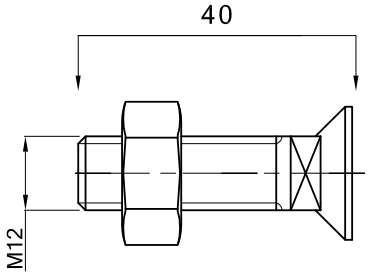	
—	**B1240**	12×40	—	0,055
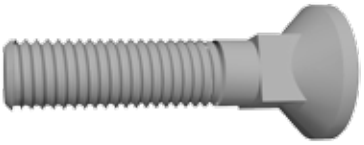			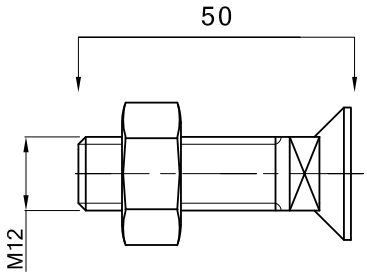	
550143	**B1250**	12×50	—	0,065
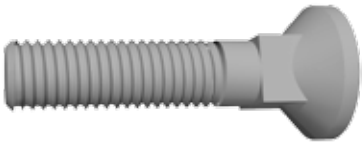			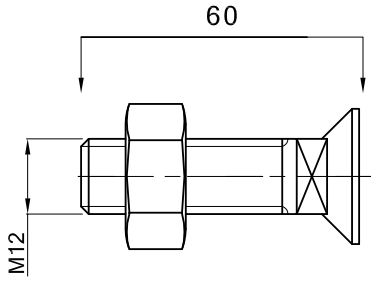	
550142	**B1260**	12×60	—	0,075

© La riproduzione anche parziale del presente catalogo è vietata.

Codice Eurozappa Eurozappa Ref. Nr. Eurozappa Re. Nr. Ref. Nr. Eurozappa	Codice Tecnozappa Tecnozappa Ref. Nr. Tecnozappa Re. Nr. Ref. Nr. Tecnozappa	Sezione Section Abschnitt Section mm	Vomere Point Schar Soc mm	Peso Weight Gewicht Poids kg

MOLLA STRIPEL

STRIPEL TINE
STRIPEL ZINKE
DENT STRIPEL

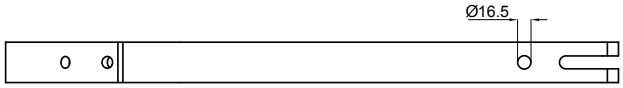

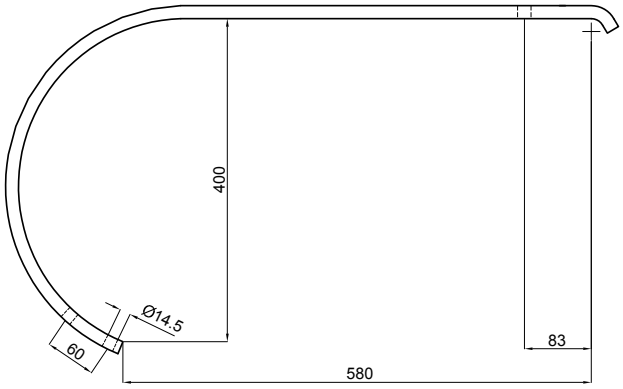

550196	**S16SVV**	50×16	—	5,6

MOLLA STRIPEL TIPO ALTO

LONG STRIPEL TINE
STRIPEL ZINKE LANG
DENT STRIPEL LONGUE

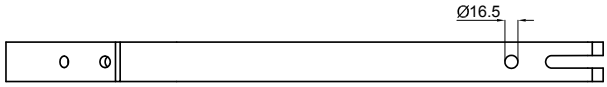

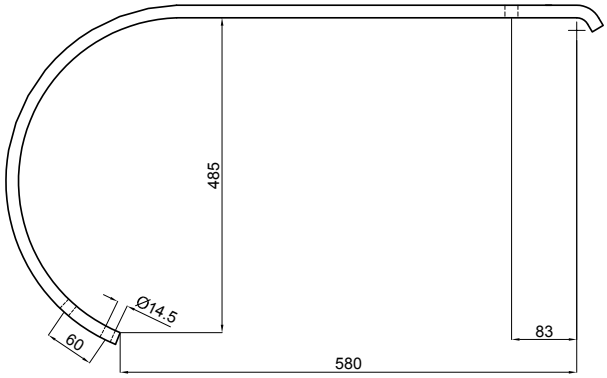

550197	**S16ASVV**	50×16	—	6,1

Tutti i modelli sono di nostra produzione e non originali.
All models are of our manifacture and are not original.
Alle unsere Landwirtschaftliche erzeugnisse sind unsere produktion und sind nicht original.
Tous les modèles sont notre production et ne sont pas des produits d'origine.

N.B. Pesi e misure sopra descritti sono puramente indicativi.
N.B. The above weights and dimensions are given for reference only.
N.B. Die obengenannten Gewichte und Abmessungen sind richtungsweisend.
N.B. Les poids et les dimensions indiqués ci-dessus sont donnés à titre indicatif.

© La riproduzione anche parziale del presente catalogo è vietata.

MOLLA CANCELLATRACCIA VERNICIATA

TRACE REMOVER
SPURLOCKERZINKE
DENT EFFACETRACE

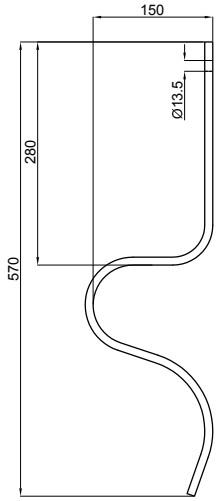

Codice Eurozappa Eurozappa Ref. Nr. Eurozappa Re. Nr. Ref. Nr. Eurozappa	Codice Tecnozappa Tecnozappa Ref. Nr. Tecnozappa Re. Nr. Ref. Nr. Tecnozappa	Sezione Section Abschnitt Section mm	Vomere Point Schar Soc mm	Peso Weight Gewicht Poids kg
550120	**C32SVV**	32×10	—	1,7
550090	**C32CVV**	32×10	40×5×135	1,95
550266	**C3212SVV**	32×12	—	2,2
—	**C3212CVV**	32×12	40×5×135	2,45

RINFORZO PER CANCELLATRACCIA

STIFFENING FOR TRACE REMOVER
VERSTÄRKUNG FÜR SPURLOCKERZINKE
RENFORT POU DENT EFFACETRACE

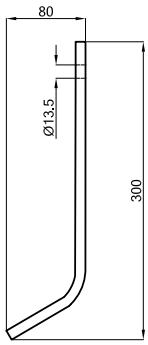

550091	**RC32V**	32×10	—	0,8
550270	**C32CVVR** **(C32CVV + RC32V)**	32×10	vomere + rinforzo	2,75

Tutti i modelli sono di nostra produzione e non originali.
All models are of our manifacture and are not original.
Alle unsere Landwirtschaftliche erzeugnisse sind unsere produktion und sind nicht original.
Tous les modèles sont notre production et ne sont pas des produits d'origine.

N.B. Pesi e misure sopra descritti sono puramente indicativi.
N.B. The above weights and dimensions are given for reference only.
N.B. Die obengenannten Gewichte und Abmessungen sind richtungsweisend.
N.B. Les poids et les dimensions indiqués ci-dessus sont donnés à titre indicatif.

© La riproduzione anche parziale del presente catalogo è vietata.

Codice Eurozappa Eurozappa Ref. Nr. Eurozappa Re. Nr. Ref. Nr. Eurozappa	Codice Tecnozappa Tecnozappa Ref. Nr. Tecnozappa Re. Nr. Ref. Nr. Tecnozappa	Sezione Section Abschnitt Section mm	Vomere Point Schar Soc mm	Peso Weight Gewicht Poids kg

MOLLA CANCELLATRACCIA TIPO ALTO

TRACE REMOVER LONG
SPURLOCKERZINKE LANG
DENT EFFACETRACE LONGUE

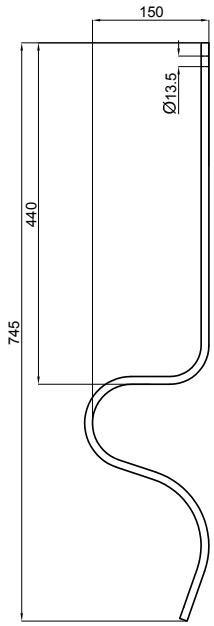

550088	**C32ASVV**	32×10	—	2
550121	**C32ACVV**	—	40×5×135	2,55

RINFORZO CANCELLATRACCIA TIPO ALTO

STIFFENING FOR TRACE REMOVER LONG
VERSTÄRKUNG FÜR SPURLOCKERZINKE LANG
RENFORT POU DENT EFFACETRACE LONGUE

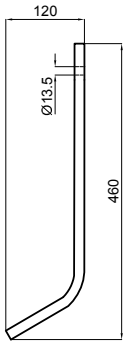

550105	**RC32AV**	32×10	—	1,2
—	**C32ACVVR** **(C32ACVV + RC32AV)**	—	vomere + rinforzo	3,45

Tutti i modelli sono di nostra produzione e non originali.
All models are of our manifacture and are not original.
Alle unsere Landwirtschaftliche erzeugnisse sind unsere produktion und sind nicht original.
Tous les modèles sont notre production et ne sont pas des produits d'origine.

N.B. Pesi e misure sopra descritti sono puramente indicativi.
N.B. The above weights and dimensions are given for reference only.
N.B. Die obengenannten Gewichte und Abmessungen sind richtungsweisend.
N.B. Les poids et les dimensions indiqués ci-dessus sont donnés à titre indicatif.

© La riproduzione anche parziale del presente catalogo è vietata.

Codice Eurozappa Eurozappa Ref. Nr. Eurozappa Re. Nr. Ref. Nr. Eurozappa	Codice Tecnozappa Tecnozappa Ref. Nr. Tecnozappa Re. Nr. Ref. Nr. Tecnozappa	Sezione Section Abschnitt Section mm	Vomere Point Schar Soc mm	Peso Weight Gewicht Poids kg

MOLLA CANCELLATRACCIA TIPO LARGO

TRACE REMOVER BROAD SPURLOCKERZINKE WEIT DENT EFFACETRACE LARGE

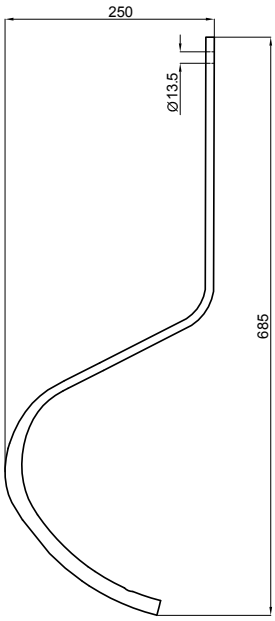

550172	**C32LSVV**	32×10	—	1,9
550087	**C32LCVV**	32×10	40×5×190	2,55

RINFORZO CANCELLATRACCIA TIPO LARGO

STIFFENING FOR BROAD TRACE VERSTÄRKUNG FÜR WEITE SPURLOCKERZINKE RENFORT POU DENT EFFACETRACE LARGE

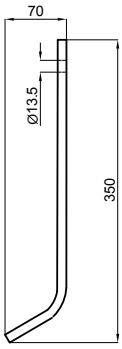

550171	**RC32LV**	32×10	—	0,85
—	**C32LCVVR** **(C32LCVV + RC32LV)**	32×10	vomere + rinforzo	3,45

Tutti i modelli sono di nostra produzione e non originali.
All models are of our manifacture and are not original.
Alle unsere Landwirtschaftliche erzeugnisse sind unsere produktion und sind nicht original.
Tous les modèles sont notre production et ne sont pas des produits d'origine.

N.B. Pesi e misure sopra descritti sono puramente indicativi.
N.B. The above weights and dimensions are given for reference only.
N.B. Die obengenannten Gewichte und Abmessungen sind richtungsweisend.
N.B. Les poids et les dimensions indiqués ci-dessus sont donnés à titre indicatif.

© La riproduzione anche parziale del presente catalogo è vietata.

Codice Eurozappa Eurozappa Ref. Nr. Eurozappa Re. Nr. Ref. Nr. Eurozappa	Codice Tecnozappa Tecnozappa Ref. Nr. Tecnozappa Re. Nr. Ref. Nr. Tecnozappa	Sezione Section Abschnitt Section mm	Vomere Point Schar Soc mm	Peso Weight Gewicht Poids kg

MOLLA CANCELLATRACCIA

TRACE REMOVER
SPURLOCKERZINKE
DENT EFFACETRACE

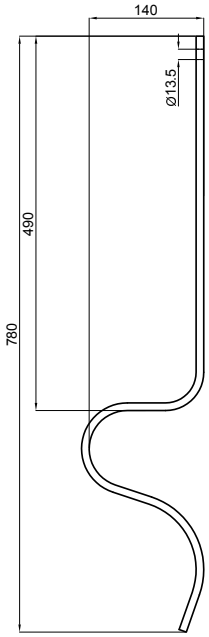

550182	**C40SVV**	40×10	—	2,8
550131	**C40CVV**	40×10	40×5×190	3,1

RINFORZO PER CANCELLATRACCIA

STIFFENING FOR TRACE REMOVER
VERSTÄRKUNG FÜR SPURLOCKERZINKE
RENFORT POU DENT EFFACETRACE

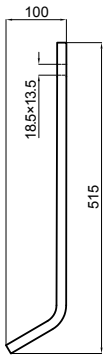

550132	**RC40V**	40×10	—	1,7
—	**C40CVVR** **(C40CVV + RC40V)**	40×10	vomere + rinforzo	4,8

Tutti i modelli sono di nostra produzione e non originali.
All models are of our manifacture and are not original.
Alle unsere Landwirtschaftliche erzeugnisse sind unsere produktion und sind nicht original.
Tous les modèles sont notre production et ne sont pas des produits d'origine.

N.B. Pesi e misure sopra descritti sono puramente indicativi.
N.B. The above weights and dimensions are given for reference only.
N.B. Die obengenannten Gewichte und Abmessungen sind richtungsweisend.
N.B. Les poids et les dimensions indiqués ci-dessus sont donnés à titre indicatif.

© La riproduzione anche parziale del presente catalogo è vietata.

Codice Eurozappa Eurozappa Ref. Nr. Eurozappa Re. Nr. Ref. Nr. Eurozappa	Codice Tecnozappa Tecnozappa Ref. Nr. Tecnozappa Re. Nr. Ref. Nr. Tecnozappa	Sezione Section Abschnitt Section mm	Vomere Point Schar Soc mm	Peso Weight Gewicht Poids kg

VOMERE PER MOLLA CANCELLATRACCIA

REVERSIBLE POINT FOR TRACE REMOVER
REVERSIBLE SCHAR FÜR SPURLOCKERZINKE
REVERSIBLE SOC POUR DENT EFFACETRACE

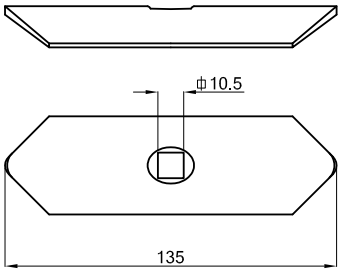

550135	**VGCAN** **(per C32CVV e C32ACVV)**	40×5×135	—	0,17
550136	**VGCAN6** **(per C32CVV e C32ACVV)**	40×6×135	—	0,21

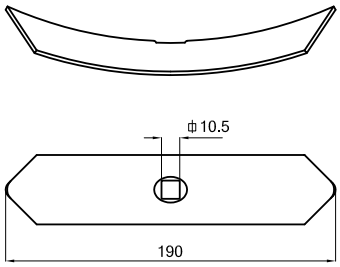

550001	**VRF5** **(per C32LCVV e C40CVV)**	40×5×190	—	0,25
550031	**VRF6** **(per C32LCVV e C40CVV)**	40×6×190	—	0,32

VITE FLEX COMPLETA PER VOMERE CANCELLATRACCIA IN 8.8

NUT + BOLT COMPLETE FOR TRACE REMOVER POINT
SCHARSCHRAUBE FÜR SPURLOCKERZINKE
BOULON COMPLET POUR SOC DE DENT EFFACETRACE

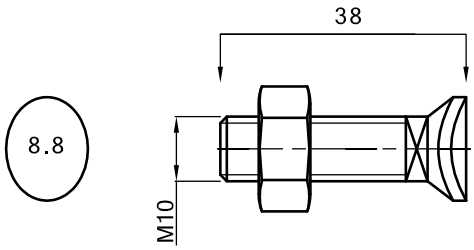

—	**VFC**	10×38	—	0,032

Tutti i modelli sono di nostra produzione e non originali.
All models are of our manifacture and are not original.
Alle unsere Landwirtschaftliche erzeugnisse sind unsere produktion und sind nicht original.
Tous les modèles sont notre production et ne sont pas des produits d'origine.

N.B. Pesi e misure sopra descritti sono puramente indicativi.
N.B. The above weights and dimensions are given for reference only.
N.B. Die obengenannten Gewichte und Abmessungen sind richtungsweisend.
N.B. Les poids et les dimensions indiqués ci-dessus sont donnés à titre indicatif.

© La riproduzione anche parziale del presente catalogo è vietata.

Codice Eurozappa Eurozappa Ref. Nr. Eurozappa Re. Nr. Ref. Nr. Eurozappa	Codice Tecnozappa Tecnozappa Ref. Nr. Tecnozappa Re. Nr. Ref. Nr. Tecnozappa	Sezione Section Abschnitt Section mm	Vomere Point Schar Soc mm	Peso Weight Gewicht Poids kg

MOLLA GARE

GARE S-TINE
GARE ZINKE
DENT GARE

MOLLA GARE ANTERIORE BASSA
FRONT GARE LITTLE S-TINE
GARE EGGENZINKE VORNE
DENT GARE AVANT COURTE

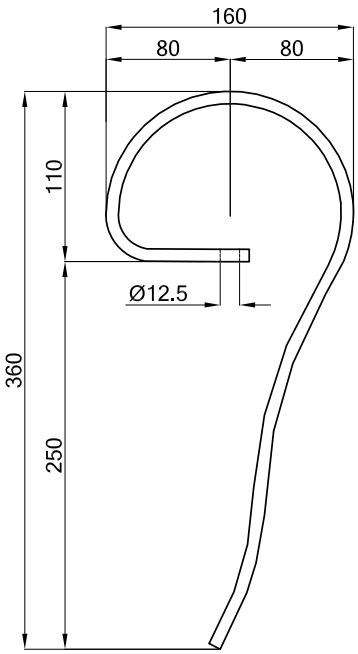

MOLLA GARE ANTERIORE ALTA
FRONT GARE HIGH S-TINE
GARE EGGENZINKE VORNE LANG
DENT GARE AVANT LONGUE

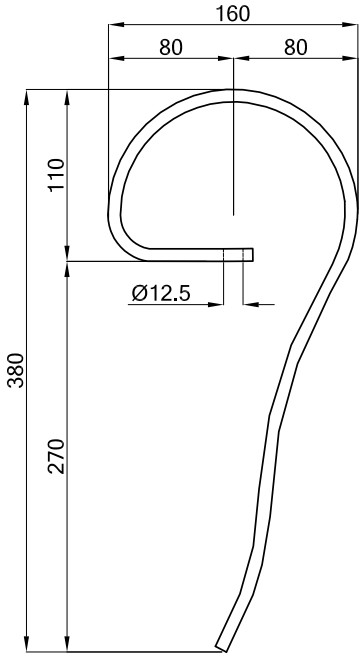

MOLLA GARE ANTERIORE TIPO SCORREVOLE
EASY FLOW FRONT GARE S-TINE
GARE-SCHNELLFLUSSZINKE VORNE
DENT GARE AVANT RAU

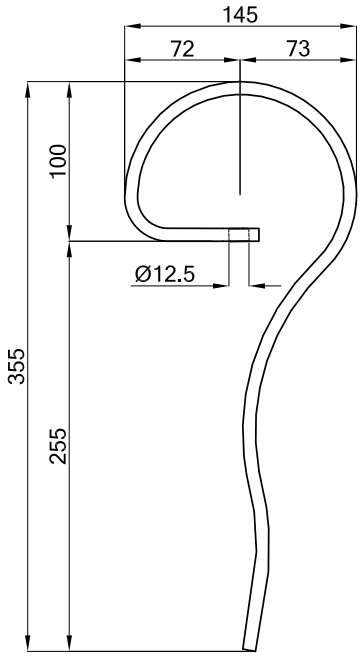

550108	**G8AV**	25×8	—	0,9
550109	**G8AAV**	25×8	—	0,95
550184	**G8ARV**	25×8	—	0,85

Tutti i modelli sono di nostra produzione e non originali.
All models are of our manifacture and are not original.
Alle unsere Landwirtschaftliche erzeugnisse sind unsere produktion und sind nicht original.
Tous les modèles sont notre production et ne sont pas des produits d'origine.

N.B. Pesi e misure sopra descritti sono puramente indicativi.
N.B. The above weights and dimensions are given for reference only.
N.B. Die obengenannten Gewichte und Abmessungen sind richtungsweisend.
N.B. Les poids et les dimensions indiqués ci-dessus sont donnés à titre indicatif.

© La riproduzione anche parziale del presente catalogo è vietata.

Codice Eurozappa Eurozappa Ref. Nr. Eurozappa Re. Nr. Ref. Nr. Eurozappa	Codice Tecnozappa Tecnozappa Ref. Nr. Tecnozappa Re. Nr. Ref. Nr. Tecnozappa	Sezione Section Abschnitt Section mm	Vomere Point Schar Soc mm	Peso Weight Gewicht Poids kg

MOLLA GARE

GARE S-TINE
GARE ZINKE
DENT GARE

MOLLA GARE POSTERIORE BASSA
BACK GARE LITTLE S-TINE
GARE EGGENZINKE HINTEN
DENT GARE ARRIERE COURTE

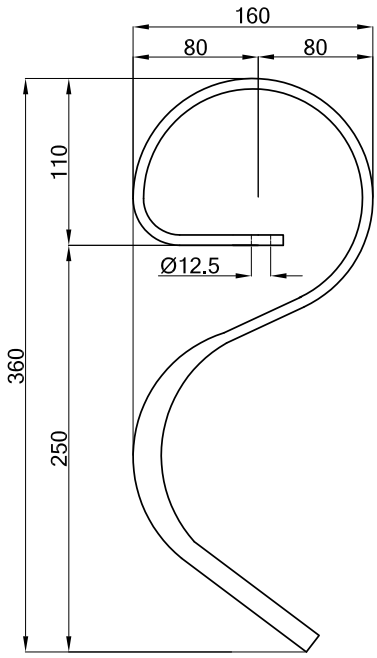

MOLLA GARE POSTERIORE ALTA
BACK GARE HIGH S-TINE
GARE EGGENZINKE HINTEN LANG
DENT GARE ARRIERE LONGUE

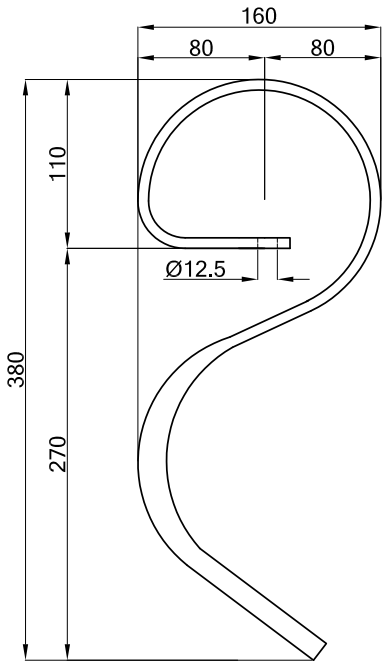

MOLLA GARE POSTERIORE TIPO SCORREVOLE
EASY FLOW BACK GARE S-TINE
GARE-SCHNELLFLUSSZINKE HINTEN
DENT GARE ARRIERE RAU

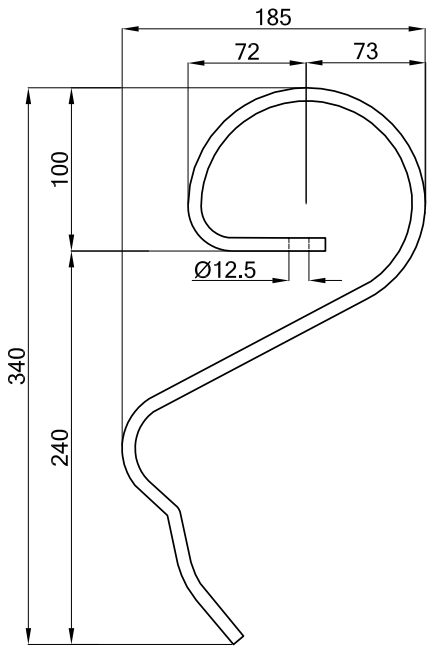

550106	**G8PV**	25×8	—	1,0
550107	**G8PAV**	25×8	—	1,1
550140	**G8PRV**	25×8	—	0,95

Tutti i modelli sono di nostra produzione e non originali.
All models are of our manifacture and are not original.
Alle unsere Landwirtschaftliche erzeugnisse sind unsere produktion und sind nicht original.
Tous les modèles sont notre production et ne sont pas des produits d'origine.

N.B. Pesi e misure sopra descritti sono puramente indicativi.
N.B. The above weights and dimensions are given for reference only.
N.B. Die obengenannten Gewichte und Abmessungen sind richtungsweisend.
N.B. Les poids et les dimensions indiqués ci-dessus sont donnés à titre indicatif.

© La riproduzione anche parziale del presente catalogo è vietata.

Codice Eurozappa Eurozappa Ref. Nr. Eurozappa Re. Nr. Ref. Nr. Eurozappa	Codice Tecnozappa Tecnozappa Ref. Nr. Tecnozappa Re. Nr. Ref. Nr. Tecnozappa	Sezione Section Abschnitt Section mm	Vomere Point Schar Soc mm	Peso Weight Gewicht Poids kg

MOLLA GARE POSTERIORE CON FORO

BACK GARE S-TINE WITH HOLE
GARE EGGENZINKE HINTEN MIT LOCH
DENT GARE ARRIERE AVEC TROU

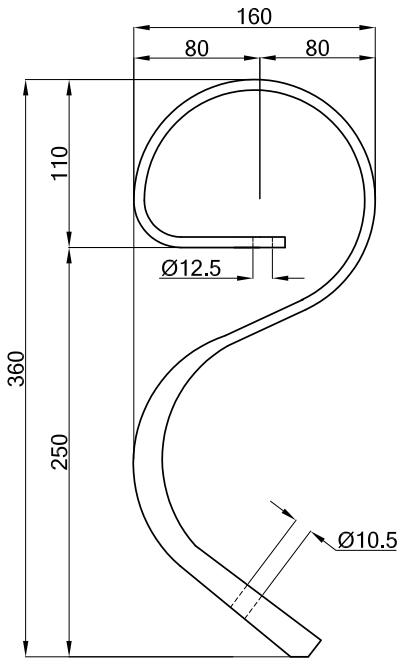

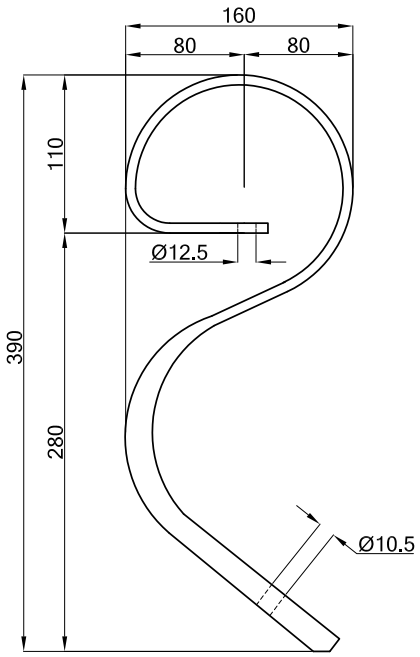

550183	**G8SVV**	25×8	—	1,0
550123	**G8CVV**	25×8	40×5×135	1,0
—	**G10SVV**	27×10	—	1,5
550248	**G10CVV**	27×10	40×5×135	1,7

Tutti i modelli sono di nostra produzione e non originali.
All models are of our manifacture and are not original.
Alle unsere Landwirtschaftliche erzeugnisse sind unsere produktion und sind nicht original.
Tous les modèles sont notre production et ne sont pas des produits d'origine.

N.B. Pesi e misure sopra descritti sono puramente indicativi.
N.B. The above weights and dimensions are given for reference only.
N.B. Die obengenannten Gewichte und Abmessungen sind richtungsweisend.
N.B. Les poids et les dimensions indiqués ci-dessus sont donnés à titre indicatif.

© La riproduzione anche parziale del presente catalogo è vietata.

Codice Eurozappa Eurozappa Ref. Nr. Eurozappa Re. Nr. Ref. Nr. Eurozappa	Codice Tecnozappa Tecnozappa Ref. Nr. Tecnozappa Re. Nr. Ref. Nr. Tecnozappa	Sezione Section Abschnitt Section mm	Vomere Point Schar Soc mm	Peso Weight Gewicht Poids kg

MOLLA GARE 27×10 POSTERIORE

BACK GARE S-TINE 27×10
GARE EGGEZINKE 27×10 HINTEN
DENT GARE 27×10 ARRIERE

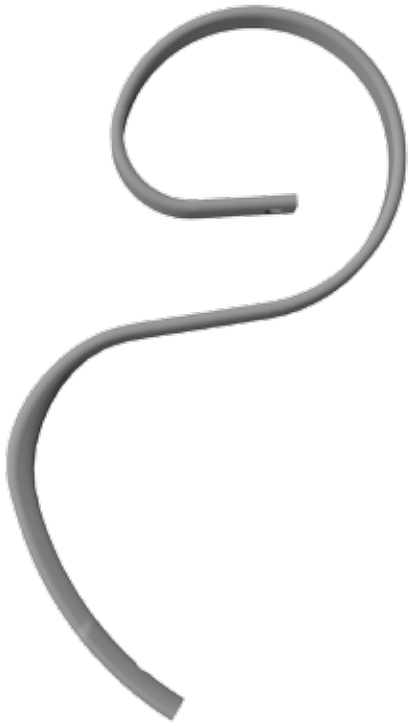

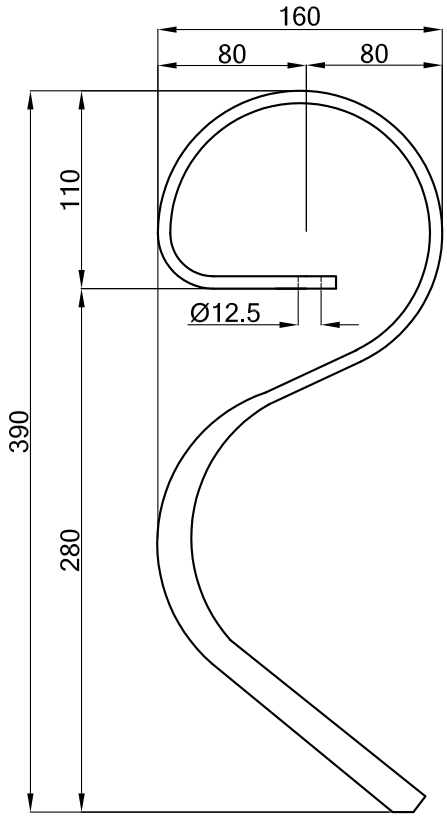

—	**G10PV**	27×10	—	1,5

VOMERE PER MOLLA GARE

REVERSIBLE POINT FOR GARE S-TINE
REVERSIBLE SCHAR FÜR GARE-EGGENZINKE
REVERSIBLE SOC POUR DENT GARE

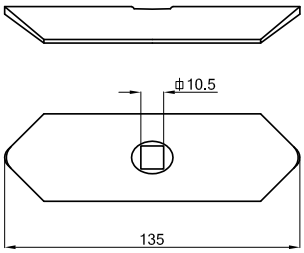

550135	**VGCAN5**	40×5×135	—	0,17
550136	**VGCAN6**	40×6×135	—	0,21

Tutti i modelli sono di nostra produzione e non originali.
All models are of our manifacture and are not original.
Alle unsere Landwirtschaftliche erzeugnisse sind unsere produktion und sind nicht original.
Tous les modèles sont notre production et ne sont pas des produits d'origine.

N.B. Pesi e misure sopra descritti sono puramente indicativi.
N.B. The above weights and dimensions are given for reference only.
N.B. Die obengenannten Gewichte und Abmessungen sind richtungsweisend.
N.B. Les poids et les dimensions indiqués ci-dessus sont donnés à titre indicatif.

© La riproduzione anche parziale del presente catalogo è vietata.

Codice Eurozappa Eurozappa Ref. Nr. Eurozappa Re. Nr. Ref. Nr. Eurozappa	Codice Tecnozappa Tecnozappa Ref. Nr. Tecnozappa Re. Nr. Ref. Nr. Tecnozappa	Sezione Section Abschnitt Section mm	Vomere Point Schar Soc mm	Peso Weight Gewicht Poids kg

VITE FLEX COMPLETA PER VOMERE GARE 8.8

NUT+BOLT COMPLETE FOR GARE POINT
SCHARSCHRAUBE FÜR GARE EGGEZINKE
BOULON COMPLETE POUR SOC DE DENT GARE

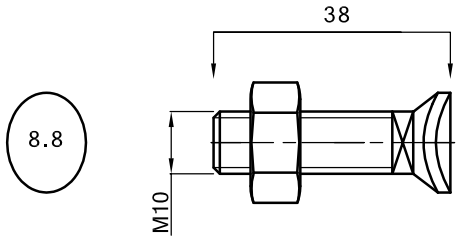

—	**VFC**	10×38	—	0,032

STAFFA D'ATTACCO PER MOLLA GARE

SUPPORT FOR GARE S-TINE
STÜTZE FÜR GARE EGGENZINKE
BRIDE POUR DENT GARE

STAFFA D'ATTACCO
PER MOLLA GARE 25×8

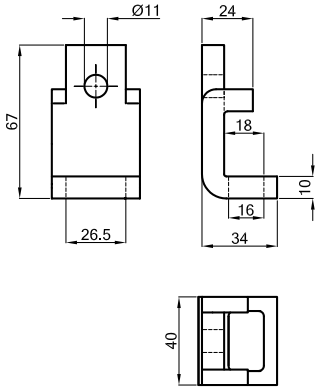

550110	**AG25**	40×10	—	0,145

STAFFA D'ATTACCO
PER MOLLA GARE 27×10

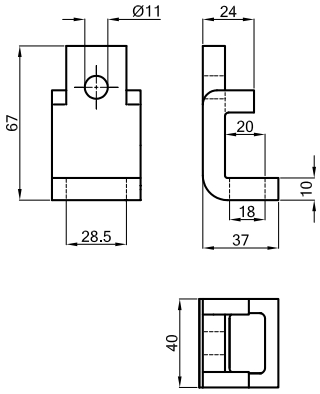

—	**AG27**	40×10	—	0,145

Tutti i modelli sono di nostra produzione e non originali.
All models are of our manifacture and are not original.
Alle unsere Landwirtschaftliche erzeugnisse sind unsere produktion und sind nicht original.
Tous les modèles sont notre production et ne sont pas des produits d'origine.

N.B. Pesi e misure sopra descritti sono puramente indicativi.
N.B. The above weights and dimensions are given for reference only.
N.B. Die obengenannten Gewichte und Abmessungen sind richtungsweisend.
N.B. Les poids et les dimensions indiqués ci-dessus sont donnés à titre indicatif.

© La riproduzione anche parziale del presente catalogo è vietata.

Codice Eurozappa Eurozappa Ref. Nr. Eurozappa Re. Nr. Ref. Nr. Eurozappa	Codice Tecnozappa Tecnozappa Ref. Nr. Tecnozappa Re. Nr. Ref. Nr. Tecnozappa	Sezione Section Abschnitt Section mm	Vomere Point Schar Soc mm	Peso Weight Gewicht Poids kg

MOLLA GARE POSTERIORE RAU CON VOMERE

BACK GARE S-TINE RAU WITH POINT
GARE-SCHNELLFLUSSZINKE RAU MIT SCHAR
DENT GARE ARRIERE RAU AVEC SOC

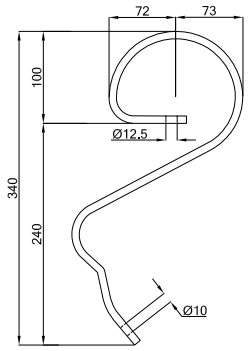

550257	**G8PRCVV**	25×8	25×5×140	1,1

VOMERE PER GARE RAU

POINT FOR BACK RAU GARE S-TINE
SCHAR FÜR GARE-SCHNELLFLUSSZINKE RAU
SOC POUR DENT GARE ARRIERE RAU

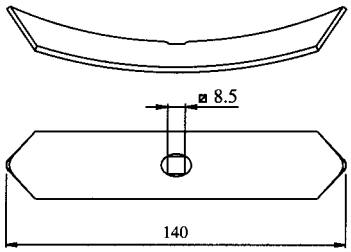

550032	**VGRA**	25×5×140	—	0,12

VITE FLEX COMPLETA PER VOMERE GARE RAU

NUT + BOLT COMPLETE FOR GARE RAU POINT
SCHARSCHRAUBE FÜR GARE-SCHNELLFLUSSZINKE RAU
BOULON COMPLET POUR SOC DE GARE ARRIERE RAU

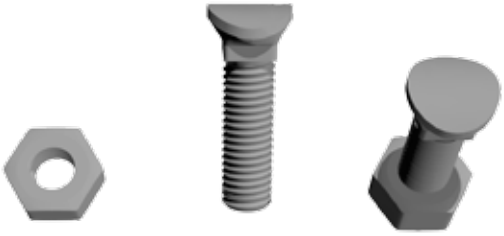

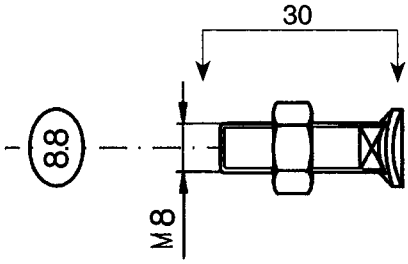

—	**VF8**	8×30	—	0,017

Tutti i modelli sono di nostra produzione e non originali.
All models are of our manifacture and are not original.
Alle unsere Landwirtschaftliche erzeugnisse sind unsere produktion und sind nicht original.
Tous les modèles sont notre production et ne sont pas des produits d'origine.

N.B. Pesi e misure sopra descritti sono puramente indicativi.
N.B. The above weights and dimensions are given for reference only.
N.B. Die obengenannten Gewichte und Abmessungen sind richtungsweisend.
N.B. Les poids et les dimensions indiqués ci-dessus sont donnés à titre indicatif.

© La riproduzione anche parziale del presente catalogo è vietata.

MOLLA QUADRA

SQUARE SPRING DOUBLE TURN
VIERKANTIGE ZINKE DOPPELTE WICKLUNG
RESSORT CARRÉ DOUBLET SPIRE

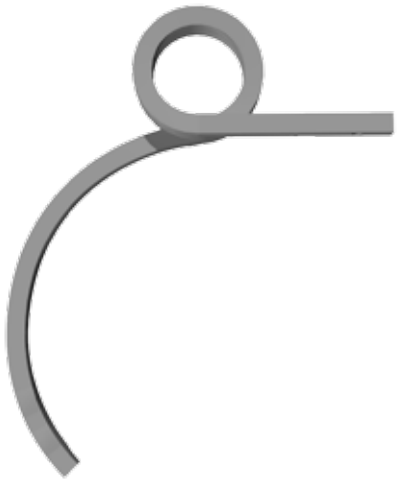

ESEMPIO SINISTRA

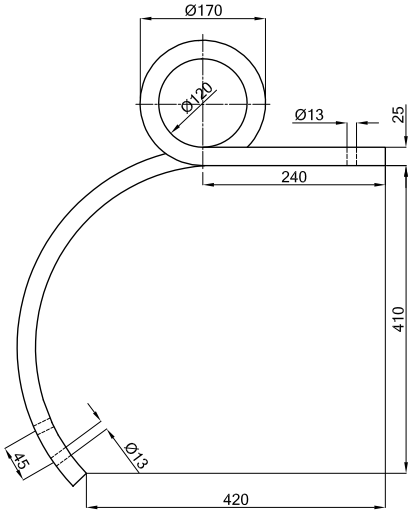

Codice Eurozappa Eurozappa Ref. Nr. Eurozappa Re. Nr. Ref. Nr. Eurozappa	Codice Tecnozappa Tecnozappa Ref. Nr. Tecnozappa Re. Nr. Ref. Nr. Tecnozappa	Sezione Section Abschnitt Section mm	Vomere Point Schar Soc mm	Peso Weight Gewicht Poids kg
550082	**Q25SVV**	25×25	—	8
550118	**Q25CVV**	25×25	VQ	9,1

MOLLA QUADRA TIPO ALTO

HIGH SQUARE SPRING
VIERKANTIGE ZINKE DOPPELTE WICKLUNG LANG
RESSORT CARRÉ DOUBLET SPIRE LONGUE

ESEMPIO SINISTRA

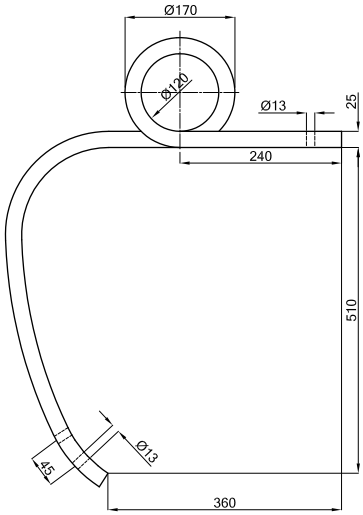

550141	**Q25ASVV**	25×25	—	6,1
550180	**Q25ACVV**	25×25	VQ	10,6

Tutti i modelli sono di nostra produzione e non originali.
All models are of our manifacture and are not original.
Alle unsere Landwirtschaftliche erzeugnisse sind unsere produktion und sind nicht original.
Tous les modèles sont notre production et ne sont pas des produits d'origine.

N.B. Pesi e misure sopra descritti sono puramente indicativi.
N.B. The above weights and dimensions are given for reference only.
N.B. Die obengenannten Gewichte und Abmessungen sind richtungsweisend.
N.B. Les poids et les dimensions indiqués ci-dessus sont donnés à titre indicatif.

© La riproduzione anche parziale del presente catalogo è vietata.

MOLLA QUADRA

SQUARE SPRING DOUBLE TURN
VIERKANTIGE ZINKE DOPPELTE WICKLUNG
RESSORT CARRÉ DOUBLET SPIRE

ESEMPIO SINISTRA

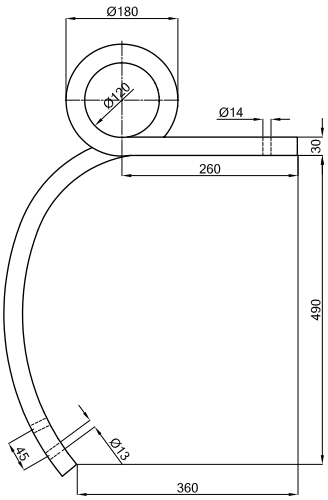

Codice Eurozappa Eurozappa Ref. Nr. Eurozappa Re. Nr. Ref. Nr. Eurozappa	Codice Tecnozappa Tecnozappa Ref. Nr. Tecnozappa Re. Nr. Ref. Nr. Tecnozappa	Sezione Section Abschnitt Section mm	Vomere Point Schar Soc mm	Peso Weight Gewicht Poids kg
550096	**Q30SVV**	30×30	—	12,5
550119	**Q30CVV**	30×30	VQ	13,6

MOLLA QUADRA TIPO ALTO

HIGH SQUARE SPRING
VIERKANTIGE ZINKE DOPPELTE WICKLUNG LANG
RESSORT CARRÉ DOUBLET SPIRE LONGUE

ESEMPIO SINISTRA

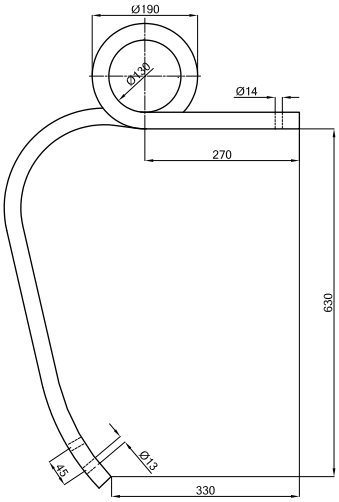

550181	**Q30ASVV**	30×30	—	14
550147	**Q30ACVV**	30×30	VQ	15,1

Tutti i modelli sono di nostra produzione e non originali.
All models are of our manifacture and are not original.
Alle unsere Landwirtschaftliche erzeugnisse sind unsere produktion und sind nicht original.
Tous les modèles sont notre production et ne sont pas des produits d'origine.

N.B. Pesi e misure sopra descritti sono puramente indicativi.
N.B. The above weights and dimensions are given for reference only.
N.B. Die obengenannten Gewichte und Abmessungen sind richtungsweisend.
N.B. Les poids et les dimensions indiqués ci-dessus sont donnés à titre indicatif.

© La riproduzione anche parziale del presente catalogo è vietata.

Codice Eurozappa Eurozappa Ref. Nr. Eurozappa Re. Nr. Ref. Nr. Eurozappa	Codice Tecnozappa Tecnozappa Ref. Nr. Tecnozappa Re. Nr. Ref. Nr. Tecnozappa	Sezione Section Abschnitt Section mm	Vomere Point Schar Soc mm	Peso Weight Gewicht Poids kg

MOLLA QUADRA DOPPIA SPIRA

HIGH SQUARE DOUBLE TURN
VIERKANTIGE ZINKE DOPPELTE WICKLUNG
RESSORT CARRÉ DOUBLET SPIRE

ESEMPIO SINISTRA

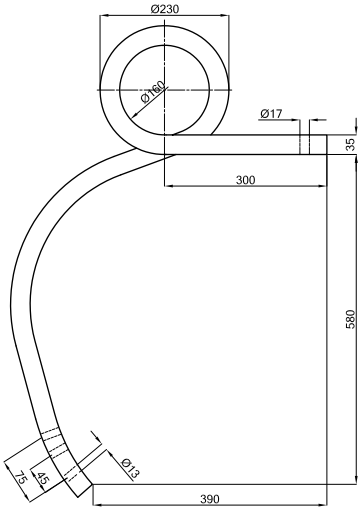

550168	**Q35SVV**	35×35	—	20,85
550167	**Q35CVV T60**	35×35	VT60	24,10
—	**Q35CVV Q400**	35×35	VQ400	23,40

MOLLA QUADRA DOPPIA SPIRA

HIGH SQUARE DOUBLE TURN
VIERKANTIGE ZINKE DOPPELTE WICKLUNG
RESSORT CARRÉ DOUBLET SPIRE

ESEMPIO SINISTRA

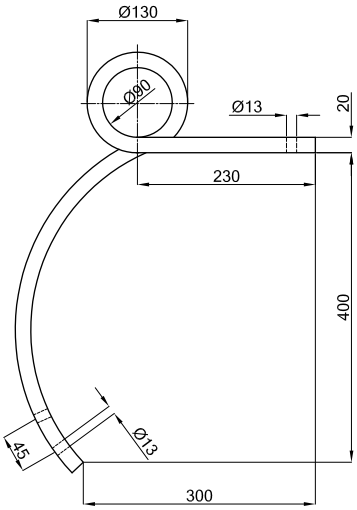

550161	**Q20SVV**	20×20	—	4,46

Tutti i modelli sono di nostra produzione e non originali.
All models are of our manifacture and are not original.
Alle unsere Landwirtschaftliche erzeugnisse sind unsere produktion und sind nicht original.
Tous les modèles sont notre production et ne sont pas des produits d'origine.

N.B. Pesi e misure sopra descritti sono puramente indicativi.
N.B. The above weights and dimensions are given for reference only.
N.B. Die obengenannten Gewichte und Abmessungen sind richtungsweisend.
N.B. Les poids et les dimensions indiqués ci-dessus sont donnés à titre indicatif.

© La riproduzione anche parziale del presente catalogo è vietata.

Codice Eurozappa Eurozappa Ref. Nr. Eurozappa Re. Nr. Ref. Nr. Eurozappa	Codice Tecnozappa Tecnozappa Ref. Nr. Tecnozappa Re. Nr. Ref. Nr. Tecnozappa	Sezione Section Abschnitt Section mm	Vomere Point Schar Soc mm	Peso Weight Gewicht Poids kg

MOLLA QUADRA DIRITTA DOPPIA SPIRA

STRAIGHT SQUARE-SPRING DOUBLE TURN
GERADE VIERKANTIGE ZINKE DOPPELTE WICKLUNG
DENT CARRÉ DROITE DOUBLET SPIRE

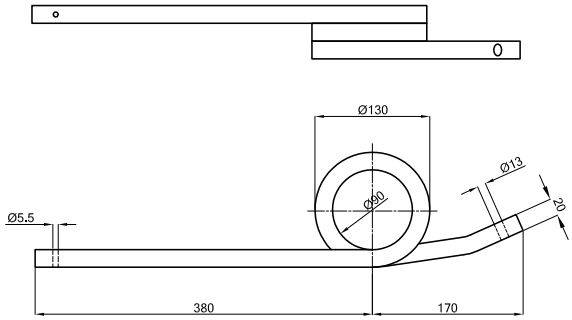

—	**Q20D**	20×20	—	3,63

FERMO QUADRA PER Q20D

LOOK FOR SQUARE-SPRING Q20D
BLOCKIERUNGSTANGE FÜR Q20D
BARRE DE BLOCKAGE POUR DENT CARRÉ DROITE Q20D

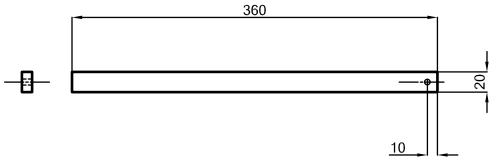

—	**FQ**	20×20	—	1,10

MOLLA QUADRA A 3 SPIRE

SQUARE-TINE TRIPLE TURN
VIERKANTIGE ZINKE DREIWICKLUNG
DENT CARRÉ AVEC 3 SPIRES

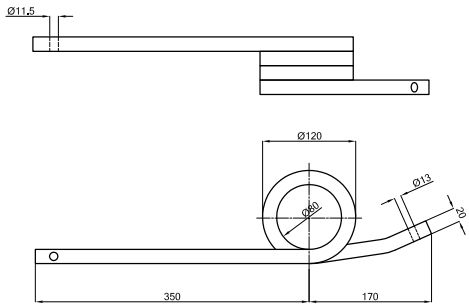

—	**Q203**	20×20	—	4,50

Tutti i modelli sono di nostra produzione e non originali.
All models are of our manifacture and are not original.
Alle unsere Landwirtschaftliche erzeugnisse sind unsere produktion und sind nicht original.
Tous les modèles sont notre production et ne sont pas des produits d'origine.

N.B. Pesi e misure sopra descritti sono puramente indicativi.
N.B. The above weights and dimensions are given for reference only.
N.B. Die obengenannten Gewichte und Abmessungen sind richtungsweisend.
N.B. Les poids et les dimensions indiqués ci-dessus sont donnés à titre indicatif.

© La riproduzione anche parziale del presente catalogo è vietata.

Codice Eurozappa Eurozappa Ref. Nr. Eurozappa Re. Nr. Ref. Nr. Eurozappa	Codice Tecnozappa Tecnozappa Ref. Nr. Tecnozappa Re. Nr. Ref. Nr. Tecnozappa	Sezione Section Abschnitt Section mm	Vomere Point Schar Soc mm	Peso Weight Gewicht Poids kg

BULLONE CON DADO PER VOMERE MOLLA QUADRA TSQ

SCREW WITH BOLT FOR SQUARE-SPRING POINT
SCHARSCHRAUBE FÜR VIERKANTIGE ZINKE
BOULON COMPLET POUR SOC DE DENT CARRÉ

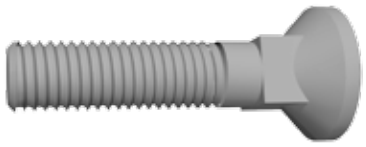

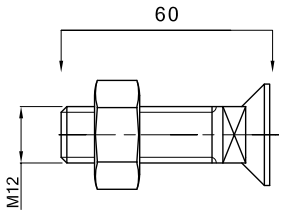

—	**B1260**	12×60	—	0,075

VOMERE A LANCIA PER MOLLA QUADRA

DUCK FOOT POINT FOR SQUARE-SPRING
BREITSCHAR FÜR VIERKANTIGE ZINKE
SOC À CŒUR POUR DENT CARRÉ

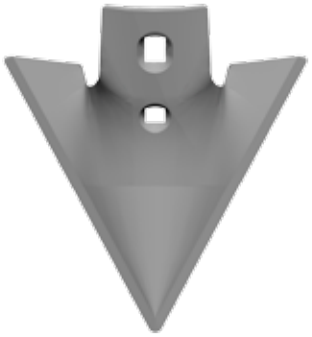

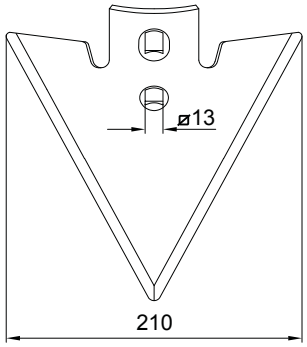

INTERASSE 45/50
SPESSORE 6

550192	**VQL210**	210×6	—	1,1

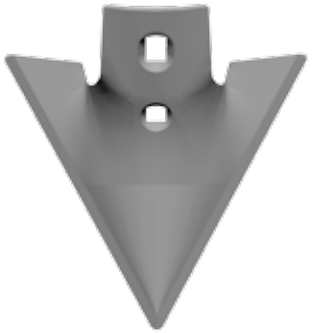

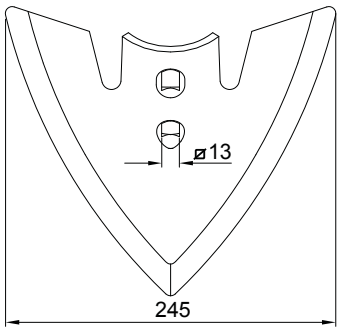

INTERASSE 45/50
SPESSORE 6

550193	**VQL250**	245×6	—	1,2 ca.

Tutti i modelli sono di nostra produzione e non originali.
All models are of our manifacture and are not original.
Alle unsere Landwirtschaftliche erzeugnisse sind unsere produktion und sind nicht original.
Tous les modèles sont notre production et ne sont pas des produits d'origine.

N.B. Pesi e misure sopra descritti sono puramente indicativi.
N.B. The above weights and dimensions are given for reference only.
N.B. Die obengenannten Gewichte und Abmessungen sind richtungsweisend.
N.B. Les poids et les dimensions indiqués ci-dessus sont donnés à titre indicatif.

© La riproduzione anche parziale del presente catalogo è vietata.

Codice Eurozappa Eurozappa Ref. Nr. Eurozappa Re. Nr. Ref. Nr. Eurozappa	Codice Tecnozappa Tecnozappa Ref. Nr. Tecnozappa Re. Nr. Ref. Nr. Tecnozappa	Sezione Section Abschnitt Section mm	Vomere Point Schar Soc mm	Peso Weight Gewicht Poids kg

VOMERE A LANCIA STAMPATO HC120

FORGED SWEEP SHARE
GÄENSEFUßSCHAR GESENKGESCHMIEDETE AUSFÜHRUNG
SOC TRIANGULAIRE ESTAMPÉ

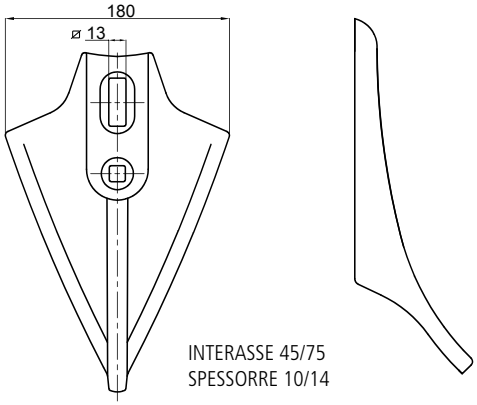

550275	—	180×17×285	—	2

VOMERE A LANCIA STAMPATO BH701

FORGED SWEEP SHARE
GÄENSEFUßSCHAR GESENKGESCHMIEDETE AUSFÜHRUNG
SOC TRIANGULAIRE ESTAMPÉ

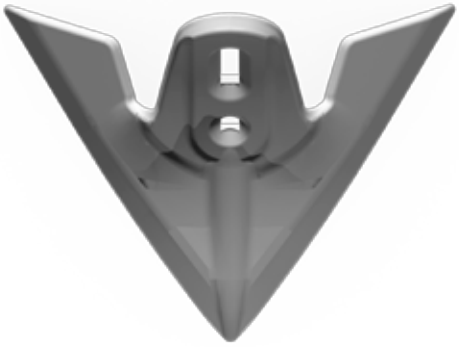

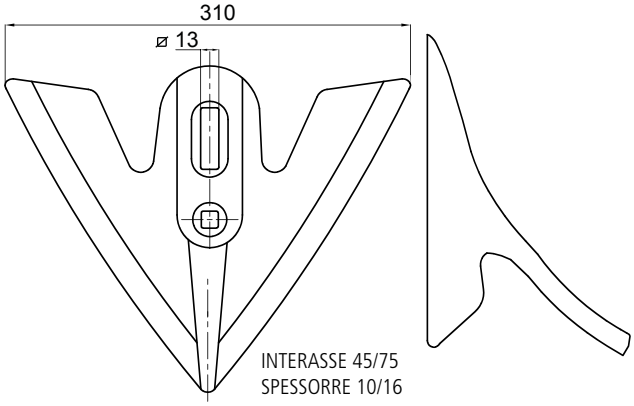

550276	—	180×5×192	—	3,35

Tutti i modelli sono di nostra produzione e non originali.
All models are of our manifacture and are not original.
Alle unsere Landwirtschaftliche erzeugnisse sind unsere produktion und sind nicht original.
Tous les modèles sont notre production et ne sont pas des produits d'origine.

N.B. Pesi e misure sopra descritti sono puramente indicativi.
N.B. The above weights and dimensions are given for reference only.
N.B. Die obengenannten Gewichte und Abmessungen sind richtungsweisend.
N.B. Les poids et les dimensions indiqués ci-dessus sont donnés à titre indicatif.

© La riproduzione anche parziale del presente catalogo è vietata.

Codice Eurozappa Eurozappa Ref. Nr. Eurozappa Re. Nr. Ref. Nr. Eurozappa	Codice Tecnozappa Tecnozappa Ref. Nr. Tecnozappa Re. Nr. Ref. Nr. Tecnozappa	Sezione Section Abschnitt Section mm	Vomere Point Schar Soc mm	Peso Weight Gewicht Poids kg

VOMERE REVERSIBILE PER MOLLA QUADRA

REVERSIBLE POINT FOR SQUARE-SPRING
REVERSIBLE SCHAR FÜR VIERKANTIGE ZINKE
RÉVERSIBLE SOC POUR DENT CARRÉ

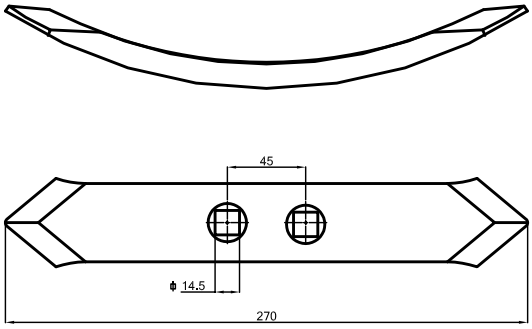

800006	**VQ**	40×16	—	1,075

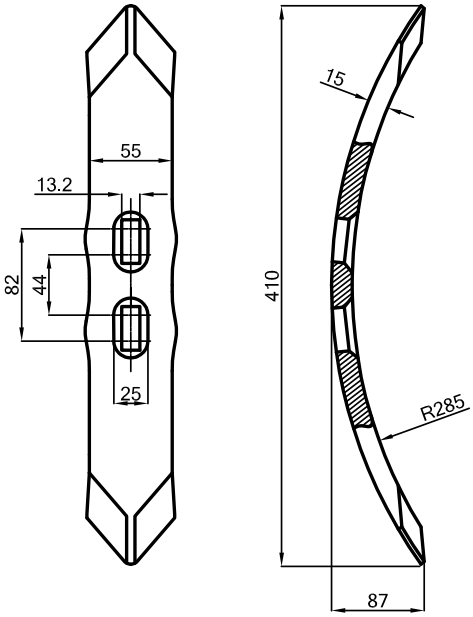

800072	**VQ400**	55×15×410	—	2,50 ca.

Tutti i modelli sono di nostra produzione e non originali.
All models are of our manifacture and are not original.
Alle unsere Landwirtschaftliche erzeugnisse sind unsere produktion und sind nicht original.
Tous les modèles sont notre production et ne sont pas des produits d'origine.

N.B. Pesi e misure sopra descritti sono puramente indicativi.
N.B. The above weights and dimensions are given for reference only.
N.B. Die obengenannten Gewichte und Abmessungen sind richtungsweisend.
N.B. Les poids et les dimensions indiqués ci-dessus sont donnés à titre indicatif.

© La riproduzione anche parziale del presente catalogo è vietata.

MOLLE
CULTIVATOR TINES
FEINGRUBBERZINKEN
DENTS POUR VIBROCULTEURS

Codice Eurozappa Eurozappa Ref. Nr. Eurozappa Re. Nr. Ref. Nr. Eurozappa	Codice Tecnozappa Tecnozappa Ref. Nr. Tecnozappa Re. Nr. Ref. Nr. Tecnozappa	Sezione Section Abschnitt Section mm	Vomere Point Schar Soc mm	Peso Weight Gewicht Poids kg

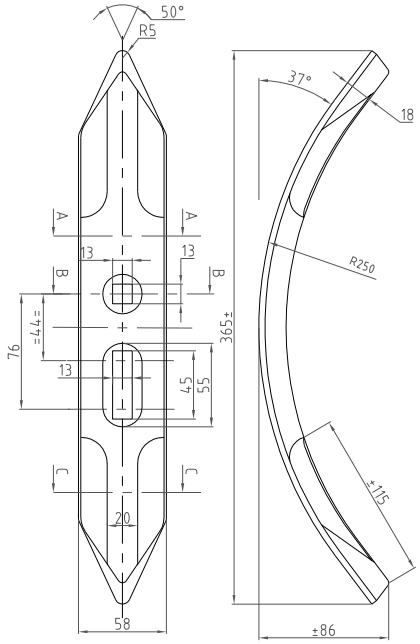

550226	—	55×15	—	2,15

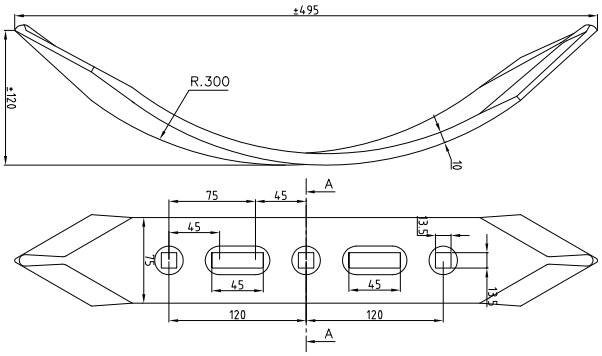

800013	—	75×10	—	2,84

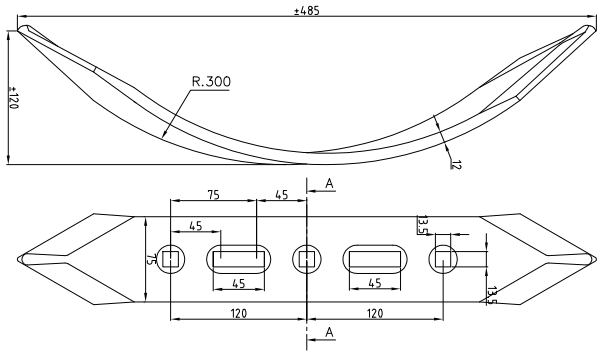

800013M1	—	75×12	—	3,30

Tutti i modelli sono di nostra produzione e non originali.
All models are of our manifacture and are not original.
Alle unsere Landwirtschaftliche erzeugnisse sind unsere produktion und sind nicht original.
Tous les modèles sont notre production et ne sont pas des produits d'origine.

N.B. Pesi e misure sopra descritti sono puramente indicativi.
N.B. The above weights and dimensions are given for reference only.
N.B. Die obengenannten Gewichte und Abmessungen sind richtungsweisend.
N.B. Les poids et les dimensions indiqués ci-dessus sont donnés à titre indicatif.

© La riproduzione anche parziale del presente catalogo è vietata.

Codice Eurozappa Eurozappa Ref. Nr. Eurozappa Re. Nr. Ref. Nr. Eurozappa	Codice Tecnozappa Tecnozappa Ref. Nr. Tecnozappa Re. Nr. Ref. Nr. Tecnozappa	Sezione Section Abschnitt Section mm	Vomere Point Schar Soc mm	Peso Weight Gewicht Poids kg

ATTACCO MOLLA QUADRA DA 25/30 mm COMPLETO

COMPLETE SUPPORT FOR SQUARE-SPRING 25×25 / 30×30 mm
STÜTZE FÜR VIERKANTIGE ZINKE 25×25 / 30×30 mm
BRIDE COMPLETE POUR RESSORT CARRÉ 25×25 / 30×30 mm

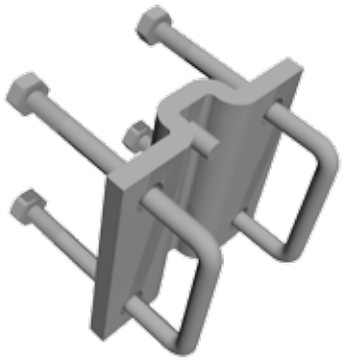

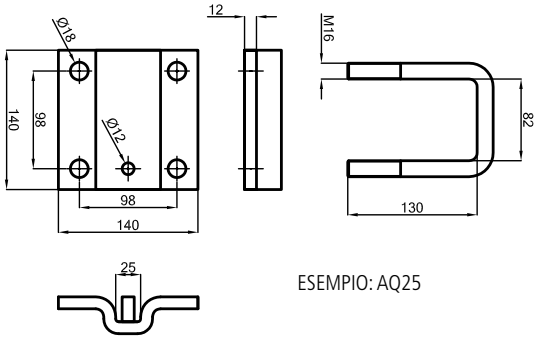

ESEMPIO: AQ25

550127	**AQ25** **PQ25 + CQ16CD** **Piastra + cavallotti + dadi**	tub. 80	—	3
550100	**AQ30** **PQ30 + CQ16CD** **Piastra + cavallotti + dadi**	tub. 80	—	3

ATTACCO MOLLA QUADRA DA 30/35 mm COMPLETO

COMPLETE SUPPORT FOR SQUARE-SPRING 30×30 / 35×35 mm
STÜTZE FÜR VIERKANTIGE ZINKE 30×30 / 35×35 mm
BRIDE COMPLETE POUR RESSORT CARRÉ 30×30 / 35×35 mm

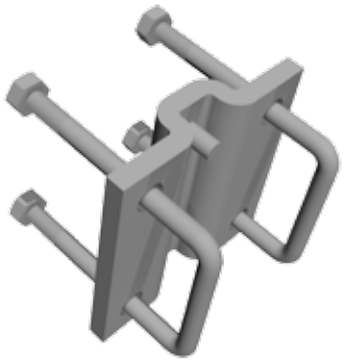

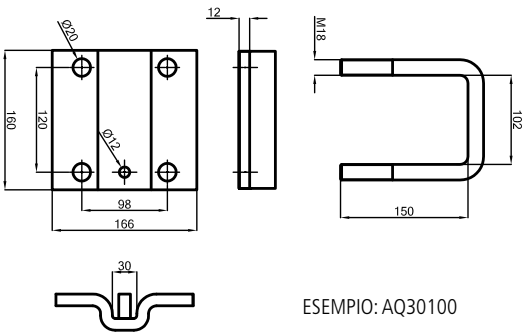

ESEMPIO: AQ30100

550195	**AQ30100** **PQ30 + CQ18CD** **Piastra + cavallotti + dadi**	tub. 100	—	3,1
550166	**AQ35** **PQ35 + CQ18CD** **Piastra + cavallotti + dadi**	tub.100	—	3,3

Tutti i modelli sono di nostra produzione e non originali.
All models are of our manifacture and are not original.
Alle unsere Landwirtschaftliche erzeugnisse sind unsere produktion und sind nicht original.
Tous les modèles sont notre production et ne sont pas des produits d'origine.

N.B. Pesi e misure sopra descritti sono puramente indicativi.
N.B. The above weights and dimensions are given for reference only.
N.B. Die obengenannten Gewichte und Abmessungen sind richtungsweisend.
N.B. Les poids et les dimensions indiqués ci-dessus sont donnés à titre indicatif.

© La riproduzione anche parziale del presente catalogo è vietata.

Codice Eurozappa Eurozappa Ref. Nr. Eurozappa Re. Nr. Ref. Nr. Eurozappa	Codice Tecnozappa Tecnozappa Ref. Nr. Tecnozappa Re. Nr. Ref. Nr. Tecnozappa	Sezione Section Abschnitt Section mm	Piastre Plates	Bulloni Screws	Peso Weight Gewicht Poids kg

STAFFA D'ATTACCO COMPLETA PER QUADRA 25×25

COMPLETE SUPPORT FOR SQUARE-SPRING 25×25
STÜTZE FÜR VIERKANTIGE ZINKE 25×25
BRIDE COMPLET POUR RESSORT CARRÉ 25×25

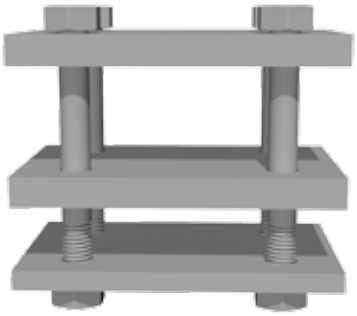

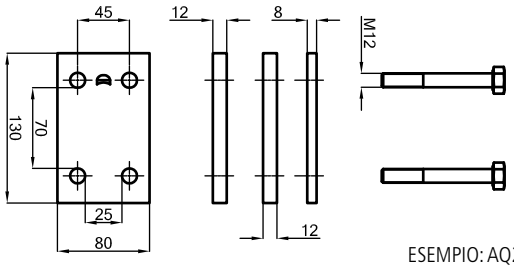

ESEMPIO: AQ25T

—	**AQ25T**	tub. 70×70	n. 1 80×8 n. 2 80×12	n. 4 12×140	2,80
—	**AQ25T1**	tub. 80×80	n. 1 80×8 n. 2 80×12	n. 4 12×150	2,80
—	**AQ25T2**	tub. 100×100	n. 1 80×8 n. 2 80×12	n. 4 14×180	3,10

STAFFA D'ATTACCO COMPLETA PER QUADRA 30×30

COMPLETE SUPPORT FOR SQUARE-SPRING 30×30
STÜTZE FÜR VIERKANTIGE ZINKE 30×30
BRIDE COMPLET POUR RESSORT CARRÉ 30×30

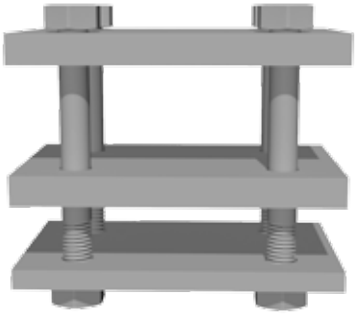

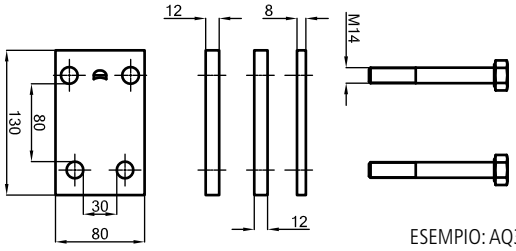

ESEMPIO: AQ30T1

550154	**AQ30T1**	tub. 80×80	n. 1 80×8 n. 2 80×12	n. 4 14×160	3,24
550199	**AQ30T2**	tub. 100×100	n. 1 80×8 n. 2 80×12	n. 4 14×180	3,68
550166	**AQ35T1**	tub. 100×100	n. 1 100×8 n. 2 100×15	n. 4 16×200	6,00

Tutti i modelli sono di nostra produzione e non originali.
All models are of our manifacture and are not original.
Alle unsere Landwirtschaftliche erzeugnisse sind unsere produktion und sind nicht original.
Tous les modèles sont notre production et ne sont pas des produits d'origine.

N.B. Pesi e misure sopra descritti sono puramente indicativi.
N.B. The above weights and dimensions are given for reference only.
N.B. Die obengenannten Gewichte und Abmessungen sind richtungsweisend.
N.B. Les poids et les dimensions indiqués ci-dessus sont donnés à titre indicatif.

© La riproduzione anche parziale del presente catalogo è vietata.

Codice Eurozappa Eurozappa Ref. Nr. Eurozappa Re. Nr. Ref. Nr. Eurozappa	Codice Tecnozappa Tecnozappa Ref. Nr. Tecnozappa Re. Nr. Ref. Nr. Tecnozappa	Sezione Section Abschnitt Section mm	Vomere Point Schar Soc mm	Peso Weight Gewicht Poids kg

MOLLA TIPO DAVID (RD+GD)

S-TINE DAVID TYPE (RD+GD)
KULTIZINKE TYP DAVID (RD+GD)
DENT TYPE DAVID (RD+GD)

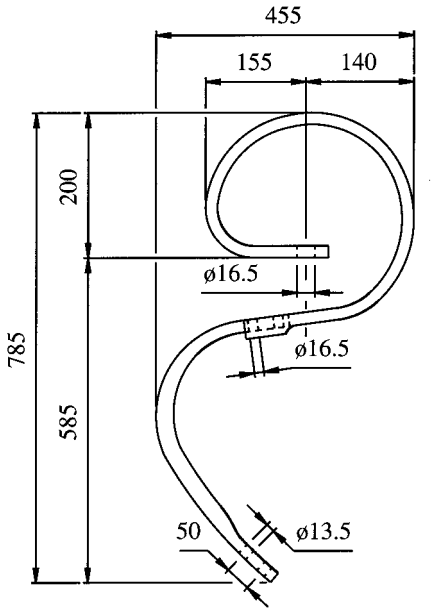

—	**MD**	90×13 + 50×12	—	11,5

RINFORZO TESTA DAVID
GAMBO DAVID

STIFFENING / SHANK DAVID
VESTÄRKUNG / SCHAFT DAVID
RENFORT / PIED DAVID

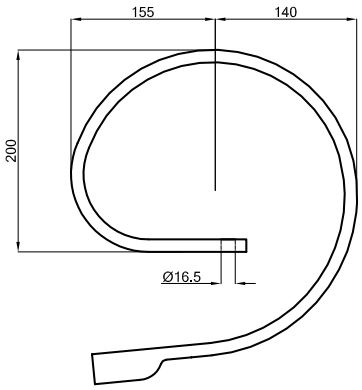

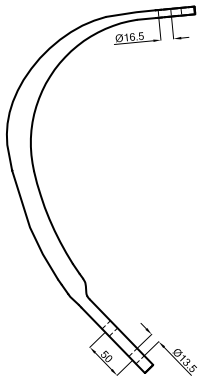

—	**RD**	90×13	—	8,65
—	**GD**	50×12	—	2,6

Tutti i modelli sono di nostra produzione e non originali.
All models are of our manifacture and are not original.
Alle unsere Landwirtschaftliche erzeugnisse sind unsere produktion und sind nicht original.
Tous les modèles sont notre production et ne sont pas des produits d'origine.

N.B. Pesi e misure sopra descritti sono puramente indicativi.
N.B. The above weights and dimensions are given for reference only.
N.B. Die obengenannten Gewichte und Abmessungen sind richtungsweisend.
N.B. Les poids et les dimensions indiqués ci-dessus sont donnés à titre indicatif.

© La riproduzione anche parziale del presente catalogo è vietata.

Codice Eurozappa Eurozappa Ref. Nr. Eurozappa Re. Nr. Ref. Nr. Eurozappa	Codice Tecnozappa Tecnozappa Ref. Nr. Tecnozappa Re. Nr. Ref. Nr. Tecnozappa	Sezione Section Abschnitt Section mm	Vomere Point Schar Soc mm	Peso Weight Gewicht Poids kg

MOLLA TIPO RAU 32×10 RUOTATA

S-TINE 32×10 RAU TYPE – TWISTED
SCHNELLFLUSSZINKE 32×10 TYP RAU GEDREHT
DENT 32×10 TYPE RAU TORDU

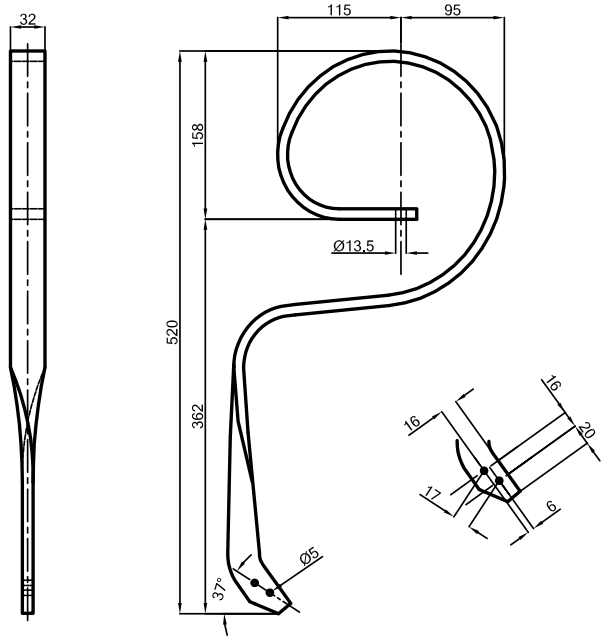

—	**FR10R**	32×10	—	2,5

VOMERE A CUORE PER MOLLA RAU RUOTATA

DUCK FOOT POINT FOR TWISTED S-TINE
BREITSCHAR FÜR SCHNELLFLUSSZINKE GEDREHT
SOC CŒUR PUR DENT RAU TORDU

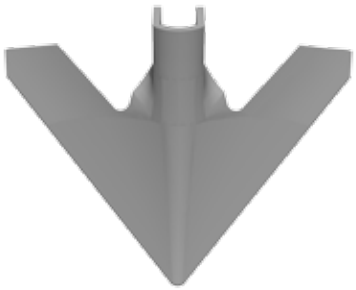

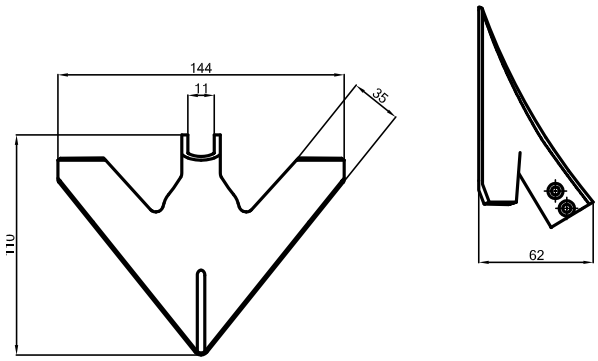

550209	**VRS**	165×4	—	0,21

Tutti i modelli sono di nostra produzione e non originali.
All models are of our manifacture and are not original.
Alle unsere Landwirtschaftliche erzeugnisse sind unsere produktion und sind nicht original.
Tous les modèles sont notre production et ne sont pas des produits d'origine.

N.B. Pesi e misure sopra descritti sono puramente indicativi.
N.B. The above weights and dimensions are given for reference only.
N.B. Die obengenannten Gewichte und Abmessungen sind richtungsweisend.
N.B. Les poids et les dimensions indiqués ci-dessus sont donnés à titre indicatif.

© La riproduzione anche parziale del presente catalogo è vietata.

Codice Eurozappa Eurozappa Ref. Nr. Eurozappa Re. Nr. Ref. Nr. Eurozappa	Codice Tecnozappa Tecnozappa Ref. Nr. Tecnozappa Re. Nr. Ref. Nr. Tecnozappa	Sezione Section Abschnitt Section mm	Vomere Point Schar Soc mm	Peso Weight Gewicht Poids kg

DENTE FORCA L=560 mm (foro orizzontale o verticale)

DREDGER TINE L=560 mm (horizontal or vertical hole)
GABELSTOCK L=560 mm (Loch horizontal oder vertikal)
DENTS POUR HYDROCUREUSE L=560 mm (trou horizontal ou vertical)

ESEMPIO: FORO ORIZZONTALE

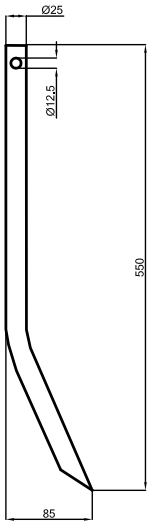

550198	**DF560**	25	—	2,1

DENTE FORCA L=740 mm (filettato o forato)

DREDGER TINE L=740 mm (with thead or hole)
GABELSTOCK L=740 mm (geschnitten oder gelocht)
DENTS POUR HYDROCUREUSE L=740 mm (passementé ou froué)

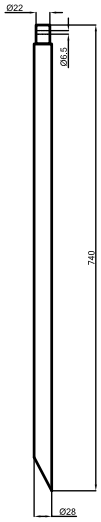

—	**DF740**	28	—	3,2

Tutti i modelli sono di nostra produzione e non originali.
All models are of our manifacture and are not original.
Alle unsere Landwirtschaftliche erzeugnisse sind unsere produktion und sind nicht original.
Tous les modèles sont notre production et ne sont pas des produits d'origine.

N.B. Pesi e misure sopra descritti sono puramente indicativi.
N.B. The above weights and dimensions are given for reference only.
N.B. Die obengenannten Gewichte und Abmessungen sind richtungsweisend.
N.B. Les poids et les dimensions indiqués ci-dessus sont donnés à titre indicatif.

© La riproduzione anche parziale del presente catalogo è vietata.